Додаток 2
до Порядку розроблення, погодження
та затвердження інвестиційних програм
суб'єктів господарювання у сфері
централізованого водопостачання
та водовідведення

ПОГОДЖЕНО
Рішення _____
_____
(найменування органу місцевого самоврядування)
від _____ № _____
_____

М.П.

ЗАТВЕРДЖЕНО
Генеральний директор
ТОВ «КАРПАТНАФТОХІМ»
_____І.М. Підсадюк
"___" _____ 2019 року
М.П.

ІНВЕСТИЦІЙНА ПРОГРАМА

ТОВ «КАРПАТНАФТОХІМ»

на 2019 рік

м. КАЛУШ
2019р.

Голові Калуської міської ради
Матвійчуку І.В.

ЗАЯВА

про погодження Інвестиційної програми на 2019 рік
Товариство з обмеженою відповідальністю „КАРПАТНАФТОХІМ"
вул. Промислова 4, м. Калуш, Івано-Франківська обл., 77306.
Ліцензія на централізоване водопостачання та водовідведення,
номер і дата прийняття рішення №178 від 28.03.2014р.,
переоформлено рішенням від 05.10.2015р. № 2542

Прошу розглянути заяву та додані до неї матеріали щодо погодження Інвестиційної програми на 2019 рік з централізованого водопостачання та водовідведення.

Заява та документи, що додаються до неї, містять достовірну інформацію.

До заяви додаються:

- затверджена інвестиційна програма, складена відповідно до вимог Порядку розроблення, погодження та затвердження інвестиційних програм суб'єктів господарювання у сфері централізованого водопостачання та водовідведення, затвердженого наказом Міністерства регіонального розвитку, будівництва та житлово-комунального господарства України 14.12.2012 № 630;

Генеральний директор **І.М.Підсадюк**

«21» 06 2019 року

	ЗМІСТ	Стор.
1.	Інформаційна картка ліцензіата до інвестиційної програми на 2019 рік ТОВ «КАРПАТНАФТОХІМ» (додаток 3).	3
2.	Фінансовий план використання коштів для виконання інвестиційної програми на 2019 рік ТОВ «КАРПАТНАФТОХІМ» (додаток 4).	6
3.	Фінансовий план використання коштів для виконання інвестиційної програми та їх врахування у структурі тарифів на 2019 рік ТОВ «КАРПАТНАФТОХІМ» (додаток 5).	9
4.	План витрат за джерелами фінансування на виконання інвестиційної програми для врахування у структурі тарифів на 12 місяців 2019 року ТОВ «КАРПАТНАФТОХІМ» (додаток 6).	11
5.	Узагальнена характеристика об'єктів з централізованого водопостачання та водовідведення ТОВ «КАРПАТНАФТОХІМ» за 2018 рік (додаток 7).	14
6.	Пояснювальна записка.	21
6.1.	Коротка інформація про ліцензіата.	21
6.2.	Висновки щодо необхідності впровадження інвестиційної програми.	26
	6.2.1. Доцільність впровадження заходів з водопостачання та водовідведення	27
	Централізоване водопостачання.	27
	6.2.2. Копія акту технічного стану від 29.01.2019р.	28
	6.2.3. Копія технічного завдання на проектування № 178/13-12 від 08.08.2018р.	29
	Централізоване водовідведення.	30
	6.2.4. Копія дефектного акту № 33/ІР від 13.04.16р.	32
	6.2.5. Копія технічного завдання на проектування № 7/13-17 від 26.01.2017р.	34
	6.2.6. Копія технічного завдання на проектування № 19/13-17 від 23.02.2017р	35
6.3.	Очікувані результати від реалізації інвестиційної програми.	36
7.	Опис заходів інвестиційної програми.	37
7.1.	Встановлення електротельферів на верхній водозливній греблі Чечвинського водосховища в цеху ВтаК.	37
	7.1.1. Копія робочого проекту № 1704-КМ «Навіс для зберігання ремонтних загороджень».	39
	7.1.2. Обгрунтування вартості.	42
	- Копія техніко-комерційної пропозиції ТОВ «ТД ГУТМАН Україна» м.Київ. - Копія техніко-комерційної пропозиції ТОВ « Київський завод кранів».	44 45

	- Копія техніко-комерційної пропозиції ТОВ «Триумф-В» м. Харьків. - Копія техніко-комерційної пропозиції ТОВ «КЗПТО» м. Київ.	46 47
	- Копія договору № А2019100325 від 05.03.2019р. з ТОВ «ТД ГУТМАН Україна» м.Київ.	49
7.2.	Заміна ерліфта в технологічній лінії очищення господарсько-побутових стічних вод в цеху НіОПСВ.	57
	7.2.1. Копія робочого проекту № 2187 СБ «Оголовок ерліфта».	58
	7.2.2. Копія робочого проекту № 2197 СБ «Ерліфт».	59
	7.2.3. Обгрунтування вартості.	60
	- Копія договору № А2019100363 від 15.03.2019р. з ТОВ «ТД ГУТМАН Україна» м. Київ.	61
	- Копія договору № А2019100404 від 28.03.2019р. з ПрАТ «ГМЗ».	69
8.	Зобов'язання ліцензіата щодо досягнення очікуваних результатів реалізації інвестиційної програми у сфері водопостачання та водовідведення	88
Висновки		90

Додаток 3
до Порядку розроблення, погодження
та затвердження інвестиційних програм
суб'єктів господарювання у сфері
централізованого водопостачання
та водовідведення

ІНФОРМАЦІЙНА КАРТКА

ліцензіата до Інвестиційної програми на 2019 рік

ТОВ «КАРПАТНАФТОХІМ»

1. Загальна інформація про ліцензіата станом на 01.04.2019р.

Найменування ліцензіата	Товариство з обмеженою відповідальністю «КАРПАТНАФТОХІМ», ТОВ «КАРПАТНАФТОХІМ»
Рік заснування	29.10.2004 рік
Форма власності	Приватна
Місце знаходження	77300, Івано-Франківська область, місто Калуш, вул. Промислова, 4
Код за ЄДРПОУ	33129683
Прізвище, ім'я, по батькові посадової особи ліцензіата, посада	Підсадюк Іван Михайлович, Генеральний директор
Тел., факс, e-mail	(03472) 6-01-48, 6-04-25, mail@knh.com.ua
Ліцензія на _____ (№, дата видачі, строк дії)	Ліцензія на централізоване водопостачання та водовідведення, номер, дата прийняття рішення № 178 від 28.03.2014р., переоформлено рішенням № 2542 від 05.10.2015р.
Статутний капітал ліцензіата, тис.грн	2 321 013
Балансова вартість активів, тис.грн	4 540 644
Амортизаційні відрахування за останній звітний період, тис.грн	1 950 738 (форма № 1 (р. 1002+ р. 1012))
Заборгованість зі сплати податків, зборів (обов'язкових платежів)	Відсутня

2. Загальна інформація про інвестиційну програму

Цілі інвестиційної програми	1. Забезпечення оперативності процесу встановлення ремонтних загороджень в пази водоскидного вікна водозливної греблі, що підвищить надійність роботи системи питного водопостачання. 2. Забезпечення якісного проведення ремонтних робіт на затворах водозливної греблі, що дозволить покращити процес забору води через водоприймальні вікна. 3. Заміна фізично застарілого ерліфта для забезпечення стабільного прийняття та очищення господарсько-побутових стоків. 4. Покращення якості надання послуг з централізованого водопостачання та водовідведення. 5. Дотримання вимог природоохоронного законодавства, щодо виконання заходів з охорони підземних водних ресурсів та раціонального використання надр. 6. Покращення умов праці для експлуатаційного персоналу Чечвинського водосховища цеху ВтаК.
Строки реалізації інвестиційної програми	3 квартал 2019 року
На якому етапі реалізації заходів, зазначених в інвестиційній програмі, ліцензіат знаходиться	- Розроблено проектно-кошторисну документацію. - Розглянуто комерційні пропозиції по впровадженню заходів та обрано найбільш економічно доцільніші. - Придбано устаткування. - Здійснюється монтаж устаткування, будівельно-монтажні роботи та планується введення об'єктів в експлуатацію.
Головні етапи реалізації інвестиційної програми	**1. Встановлення електротельферів на верхній водозливній греблі Чечвинського водосховища (водозабір) в цеху ВтаК.** **2. Заміна ерліфта в технологічній лінії очищення господарсько-побутових стічних вод в цеху НіОПСВ.** **І етап** – техніко-економічне обгрунтування необхідності реалізації заходів. **ІІ етап** – розроблення проектно-кошторисної документації. **ІІІ етап** – тендерні процедури по визначенню постачальників основного устаткування, матеріалів та виконавців будівельно-монтажних робіт. **IV етап** – придбання устаткування та матеріалів. **V етап** – монтаж устаткування, проведення будівельно-монтажних робіт та введення об'єктів в експлуатацію.

3. Відомості про інвестиції за інвестиційною програмою

Загальний обсяг інвестицій, тис.грн., без ПДВ	**1 064,86**
власні кошти	**1 064,86**
позичкові кошти	--
залучені кошти	--
бюджетні кошти	--
Напрямки використання інвестицій (у % від загального обсягу інвестицій):	
Заходи зі зниження питомих витрат, а також втрат ресурсів	--
Заходи щодо забезпечення технологічного та/або комерційного обліку ресурсів	--
Заходи зі зменшення обсягу витрат води на технологічні потреби	--
Заходи щодо підвищення якості послуг з централізованого водопостачання та водовідведення	14,60 %
Заходи щодо впровадження та розвитку інформаційних технологій	--
Заходи щодо модернізації та закупівлі транспортних засобів спеціального та спеціалізованого призначення	--
Заходи щодо підвищення екологічної безпеки та охорони навколишнього середовища	85,40 %
Інші заходи	--

4. Оцінка економічної ефективності інвестиційної програми

Чиста приведена вартість	--
Внутрішня норма дохідності	--
Дисконтований період окупності	--
Індекс прибутковості	--

Генеральний директор _____ **І.М. Підсадюк**

М.П.

Додаток 4
до Порядку розроблення, погодження та затвердження інвестиційних програм суб'єктів господарювання у сфері централізованого водопостачання та водовідведення

ЗАТВЕРДЖЕНО

Генеральний директор ТОВ "КАРПАТНАФТОХІМ"

(посадова особа підприємства)

_____ **Підсадюк І.М.**

(підпис)

"____" _____ 20____ року

Фінансовий план використання коштів для виконання інвестиційної програми на 2019 рік
ТОВ "КАРПАТНАФТОХІМ"

№ з/п	Найменування заходів (пооб'єктно)	Кількісний показник (одиниця виміру)	Фінансовий план використання коштів на виконання інвестиційної програми за джерелами фінансування, тис. грн. (без ПДВ)							За способом виконання, тис. грн. (без ПДВ)		Графік здійснення заходів та використання коштів на планований та прогнозний періоди тис. грн. (без ПДВ)			Строк окупності (місяців)**	№ друку обгрунтовчих матеріалів	Економія паливно-енергетичних ресурсів (кВт/год/прогнозний період)	Економія фонду заробітної плати (тис. грн./прогнозний період)	Економічний ефект (тис. грн.)***
			загальна сума без ПДВ	з урахуванням:						господарський (вартість матеріальних ресурсів)	підрядний	планований період	прогнозний період						
				амортизаційні відрахування	виробничі (інвестиції з прибутку	позичкові кошти	інші залучені кошти, з них: підлягають поверненню	інші залучені кошти, з них: не підлягають поверненню	бюджетні кошти (не підлягають поверненню)				планований період 1	планово-ваний період + n*					
1	2	3	4	5	6	7	8	9	10	11	12	13	14	15	16	17	18	19	20
1	**ВОДОПОСТАЧАННЯ**																		
1.1	**Будівництво, реконструкція та модернізація об'єктів водопостачання (звільняється від оподаткування згідно з пунктом 154.9 статті 154 Податкового кодексу України), з урахуванням:**																		
1.1.1	Заходи зі зниження питомих витрат, а також втрат ресурсів, з них:																		
				x	x	x	x	x	x										
Усього за відпунктом 1.1.1			**0,00**	**0,00**	**0,00**	**0,00**	**0,00**	**0,00**	**0,00**	**0,00**	**0,00**	**0,00**							
1.1.2	Заходи щодо забезпечення технологічного та/або комерційного обліку ресурсів, з них:																		
				x	x	x	x	x	x										
Усього за відпунктом 1.1.2			**0,00**	**0,00**	**0,00**	**0,00**	**0,00**	**0,00**	**0,00**	**0,00**	0,00	0,00							
1.1.3	Заходи щодо зменшення обсягу витрат води на технологічні потреби, з них:																		
				x	x	x	x	x	x										
Усього за відпунктом 1.1.3			**0,00**	**0,00**	**0,00**	**0,00**	**0,00**	**0,00**	**0,00**	**0,00**	**0,00**	**0,00**							
1.1.4	Заходи щодо підвищення якості послуг з централізованого водопостачання, з них:																		
			0,00	**0,00**	x	x	x	x	x	**0,00**	**0,00**	**0,00**							
Усього за відпунктом 1.1.4			**0,00**	**0,00**	**0,00**	**0,00**	**0,00**	**0,00**	**0,00**	0,00	**0,00**	**0,00**							
1.1.5	Заходи щодо підвищення екологічної безпеки та охорони навколишнього середовища, з них:																		
				x	x	x	x	x	x										
Усього за відпунктом 1.1.5			**0,00**	**0,00**	**0,00**	**0,00**	**0,00**	**0,00**	**0,00**	**0,00**	**0,00**	**0,00**							
1.1.6	Інші заходи, з них:																		
				x	x	x	x	x	x										
Усього за відпунктом 1.1.6			**0,00**	**0,00**	**0,00**	**0,00**	**0,00**	**0,00**	**0,00**	**0,00**	0,00	0,00							
Усього за пунктом 1.1			**0,00**	**0,00**	**0,00**	**0,00**	**0,00**	**0,00**	**0,00**	**0,00**	**0,00**	**0,00**							
1.2	**Інші заходи (не звільняється від оподаткування згідно з пунктом 154.9 статті 154 Податкового кодексу України), з них:**																		
1.2.1	Заходи зі зниження питомих витрат, а також втрат ресурсів, з них:																		
				x	x	x	x	x	x										
Усього за відпунктом 1.2.1			**0,00**	**0,00**	**0,00**	**0,00**	**0,00**	**0,00**	**0,00**	**0,00**	**0,00**	**0,00**							

Продовження додатка 4

1	2	3	4	5	6	7	8	9	10	11	12	13	14	15	16	17	18	19	20
1.2.2	Заходи щодо забезпечення технологічного та/або комерційного обліку ресурсів, з них:																		
				x	x	x	x	x	x										
Усього за відпунктом 1.2.2			0,00	0,00	0,00	0,00	0,00	0,00	0,00	0,00	0,00	0,00							
1.2.3	Заходи щодо зменшення обсягу витрат води на технологічні потреби, з них:																		
				x	x	x	x	x	x										
Усього за відпунктом 1.2.3			0,00	0,00	0,00	0,00	0,00	0,00	0,00	0,00	0,00	0,00							
1.2.4	Заходи щодо підвищення якості послуг з централізованого водопостачання, з них:																		
1.2.4.1	Цех ВтаК. Встановлення електротельферів на верхній водозливній греблі Чечвинського водосховища (водозабір).	2 од.	155,50	x	155,50	x	x	x	x	155,50	0,00	155,50	x	x	x	x	x	x	x
Усього за відпунктом 1.2.4			155,50	x	155,50	x	x	x	x	155,50	0,00	155,50	x	x	x	x	x	x	x
1.2.5	Заходи щодо провадження та розвитку інформаційних технологій, з них:																		
			0,00	x	x	x	x	x	x	0,00	0,00	0,00							
відпунктом 1.2.5			0,00	0,00	0,00	0,00	0,00	0,00	0,00	0,00	0,00	0,00							
1.2.6	Заходи щодо модернізації та закупівлі транспортних засобів спеціального та спеціалізованого призначення, з них:																		
			0,00	x	x	x	x	x	x	0,00	0,00	0,00							
Усього за відпунктом 1.2.6			0,00	0,00	0,00	0,00	0,00	0,00	0,00	0,00	0,00	0,00							
1.2.7	Заходи щодо підвищення екологічної безпеки та охорони навколишнього середовища, з них:																		
			0,00	x	x	x	x	x	x	0,00	0,00	0,00							
Усього за відпунктом 1.2.7			0,00	0,00	0,00	0,00	0,00	0,00	0,00	0,00	0,00	0,00							
1.2.8	Інші заходи, з них:																		
			0,00	x	x	x	x	x	x	0,00	0,00	0,00							
Усього за відпунктом 1.2.8			0,00	0,00	0,00	0,00	0,00	0,00	0,00	0,00	0,00	0,00							
Усього за пунктом 1.2			155,50	0,00	155,50	0,00	0,00	0,00	0,00	155,50	0,00	155,50	x	x	x	x	x	x	x
Усього за розділом I			155,50	0,00	155,50	0,00	0,00	0,00	0,00	155,50	0,00	155,50	x	x	x	x	x	x	x
II	**ВОДОВІДВЕДЕННЯ**																		
2.1.	**Будівництво, реконструкція та модернізація об'єктів водовідведення (звільняється від оподаткування згідно з пунктом 154.9 статті 154 Податкового кодексу України), з урахуванням:**																		
2.1.1	Заходи зі зниження питомих витрат, а також втрат ресурсів, у т.ч.:																		
				x	x	x	x	x	x										
Усього за відпунктом 2.1.1			0,00	0,00	0,00	0,00	0,00	0,00	0,00	0,00	0,00	0,00							
2.1.2	Заходи щодо забезпечення технологічного та/або комерційного обліку ресурсів																		
				x	x	x	x	x	x										
Усього за відпунктом 2.1.2			0,00	0,00	0,00	0,00	0,00	0,00	0,00	0,00	0,00	0,00							
2.1.3	Модернізація та закупівля транспортних засобів спеціального та спеціалізованого значення, з них:																		
				x	x	x	x	x	x										
Усього за відпунктом 2.1.3			0,00	0,00	0,00	0,00	0,00	0,00	0,00	0,00	0,00	0,00							
2.1.4	Заходи щодо підвищення екологічної безпеки та охорони навколишнього середовища, з них:																		
				x	x	x	x	x	x										
Усього за відпунктом 2.1.4			0,00	0,00	0,00	0,00	0,00	0,00	0,00	0,00	0,00	0,00							
2.1.5	Інші заходи, з них:																		
			0,00	x	x	x	x	x	x	0,00	0,00	0,00							
Усього за відпунктом 2.1.5			0,00	0,00	0,00	0,00	0,00	0,00	0,00	0,00	0,00	0,00							
Усього за пунктом 2.1			0,00	0,00	0,00	0,00	0,00	0,00	0,00	0,00	0,00	0,00							
2.2	**Інші заходи (не звільняється від оподаткування згідно з пунктом 154.9 статті 154 Податкового кодексу України), з урахуванням :**																		
2.2.1	Заходи зі зниження питомих витрат, а також втрат ресурсів, з них:																		
			0,00	x	x	x	x	x	x	0,00	0,00	0,00							
Усього за відпунктом 2.2.1			0,00	0,00	0,00	0,00	0,00	0,00	0,00	0,00	0,00	0,00							

Продовження додатка 4

1	2	3	4	5	6	7	8	9	10	11	12	13	14	15	16	17	18	19	20
2.2.2	Заходи щодо забезпечення технологічного та/або комерційного обліку ресурсів, з них:																		
			0,00		x	x	x	x	x	0,00	0,00	0,00							
Усього за відпунктом 2.2.2			0,00	0,00	0,00	0,00	0,00	0,00	0,00	0,00	0,00	0,00							
2.2.3	Заходи щодо провадження та розвитку інформаційних технологій, з них:																		
			0,00	x	x	x	x	x	x	0,00	0,00	0,00							
Усього за відпунктом 2.2.3			0,00	0,00	0,00	0,00	0,00	0,00	0,00	0,00	0,00	0,00							
2.2.4	Заходи щодо модернізації та закупівлі транспортних засобів спеціального та спеціалізованого призначення, з них:																		
			0,00	x	x	x	x	x	x	0,00	0,00	0,00							
Усього за відпунктом 2.2.4			0,00	0,00	0,00	0,00	0,00	0,00	0,00	0,00	0,00	0,00							
2.2.5	Заходи щодо підвищення екологічної безпеки та охорони навколишнього середовища, з них:																		
2.2.5.1	Цех НіОПСВ. Заміна ерліфта в технологічній лінії очищення господарсько-побутових стічних вод.	1 од.	909,36	0,00	909,36	x	x	x	x	793,24	116,12	909,36	x	x	x	x	x	x	x
Усього за відпунктом 2.2.5			909,36	0,00	909,36	x	x	x	x	793,24	116,12	909,36	x	x	x	x	x	x	x
2.2.6	Інші заходи, з них:																		
			0,00	0,00	x	x	x	x	x	x	x	0,00							
Усього за відпунктом 2.2.6			0,00	0,00	0,00	x	x	x	x	0,00	0,00	0,00							
Усього за пунктом 2.2			909,36	0,00	909,36	x	x	x	x	793,24	116,12	909,36	x	x	x	x	x	x	x
Усього за розділом II			909,36	0,00	909,36	x	x	x	x	793,24	116,12	909,36	x	x	x	x	x	x	x
Усього за інвестиційною програмою			1064,86	0,00	1064,86	x	x	x	x	948,74	116,12	1064,86	x	x	x	x	x	x	x

Начальник управління забезпечення виробництв **В.Г. Півчук**

ДЛЯ ДОВІДОК ідентифікаційний код 33129683

Додаток 5
до Порядку розроблення, погодження та затвердження інвестиційних програм суб'єктів господарювання у сфері централізованого водопостачання та водовідведення

ЗАТВЕРДЖЕНО

Генеральний директор ТОВ "КАРПАТНАФТОХ

(посада особи, уповноваженої)

І.М. Підсадюк

(підпис) (П.І.Б.)

"____" _____ 2018 року

Фінансовий план використання коштів для виконання інвестиційної програми та їх врахування у структурі тарифів на 2019 року

ТОВ "КАРПАТНАФТОХІМ"

№ п/п	Найменування заходу (об'єкта)	Кількісний показник (одиниця виміру)	Фінансовий план використання коштів на виконання інвестиційної програми за джерелами фінансування, тис. грн. (без ПДВ)							Сума позичкових коштів та відсотків за їх використання, що підлягає поверненню у плановому періоді, тис. грн. (без ПДВ)	Сума інших залучених коштів, що підлягає поверненню у плановому періоді, тис. грн. (без ПДВ)	Кошти, що враховуються у структурі тарифів гр.5 + гр.6 + гр. 11 + гр. 12 тис. грн. (без ПДВ)	За способом виконання, тис. грн. (без ПДВ)		Графік здійснення заходів та використання коштів на планований період, тис. грн. (без ПДВ)				Строк окупності (місяців)*	№ аркуша обгрунтовуючих матеріалів	Економія паливно-енергетичних ресурсів (кВт/год/рік)	Економічний фонд заробітної плати, (тис. грн./рік)	Економічний ефект (тис. грн.)**
			загальна сума	з урахуванням:																				
				амортизаційні відрахування	виробничі інвестиції з прибутку	отримано у плановому періоді цільових коштів фінансових установ, що підлягають поверненню	отримано у плановому періоді бюджетних коштів, що не підлягають поверненню	інші залучені кошти, отримані у плановому період, з них:					господарський (вартість матеріальних ресурсів)	підряд- ний	I кв.	II кв.	III кв.	IV кв.					
								що підлягають поверненню	що не підлягають поверненню															
1	2	3	4	5	6	7	8	9	10	11	12	13	14	15	16	17	18	19	20	21	22	23	24
1		**ВОДОПОСТАЧАННЯ**																					
1.1		**Будівництво, реконструкція та модернізація об'єктів водопостачання (звільняється від оподаткування згідно з пунктом 154.9 статті 154 Податкового кодексу України), з урахуванням:**																					
1.1.1		Заходи зі зниження питомих витрат, а також втрат ресурсів, з них:																					
			x	x	x	x	x	x	x	x	x	x											
Усього за підпунктом 1.1.1			**0,00**	**0,00**	**0,00**	**0,00**	**0,00**	**0,00**	**0,00**	**0,00**	**0,00**	**0,00**											
1.1.2		Заходи щодо забезпечення технологічного та/або комерційного обліку ресурсів, з них:																					
			x	x	x	x	x	x	x	x	x	x											
Усього за підпунктом 1.1.2			**0,00**	**0,00**	**0,00**	**0,00**	**0,00**	**0,00**	**0,00**	**0,00**	**0,00**	**0,00**											
1.1.3		Заходи щодо зменшення обсягу втрат води на технологічні потреби, з них:																					
			x	x	x	x	x	x	x	x	x	x											
Усього за підпунктом 1.1.3			**0,00**	**0,00**	**0,00**	**0,00**	**0,00**	**0,00**	**0,00**	**0,00**	**0,00**	**0,00**											
1.1.4		Заходи щодо підвищення якості послуг з централізованого водопостачання, з них:																					
			x	x	x	x	x	x	x	x	x	x											
Усього за підпунктом 1.1.4			**0,00**	**0,00**	**0,00**	**0,00**	**0,00**	**0,00**	**0,00**	**0,00**	**0,00**	**0,00**											
1.1.5		Заходи щодо підвищення екологічної безпеки та охорони навколишнього середовища, з них:																					
			x	x	x	x	x	x	x	x	x	x											
Усього за підпунктом 1.1.5			**0,00**	**0,00**	**0,00**	**0,00**	**0,00**	**0,00**	**0,00**	**0,00**	**0,00**	**0,00**											
1.1.6		Інші заходи, з них:																					
			x	x	x	x	x	x	x	x	x	x											
Усього за підпунктом 1.1.6			**0,00**	**0,00**	**0,00**	**0,00**	**0,00**	**0,00**	**0,00**	**0,00**	**0,00**	**0,00**											
Усього за пунктом1.1			**0,00**	**0,00**	**0,00**	**0,00**	**0,00**	**0,00**	**0,00**	**0,00**	**0,00**	**0,00**											
1.2		**Інші заходи (не звільняється від оподаткування згідно з пунктом 154.9 статті 154 Податкового кодексу України), з них:**																					
1.2.1		Заходи зі зниження питомих витрат, а також втрат ресурсів, з них:																					
			x	x	x	x	x	x	x	x	x	x											
Усього за підпунктом 1.2.1			**0,00**	**0,00**	**0,00**	**0,00**	**0,00**	**0,00**	**0,00**	**0,00**	**0,00**	**0,00**											
1.2.2		Заходи щодо забезпечення технологічного та/або комерційного обліку ресурсів, з них:																					
			x	x	x	x	x	x	x	x	x	x											
Усього за підпунктом 1.2.2			**0,00**	**0,00**	**0,00**	**0,00**	**0,00**	**0,00**	**0,00**	**0,00**	**0,00**	**0,00**											
1.2.3		Заходи щодо зменшення обсягу втрат води на технологічні потреби, з них:																					
			x	x	x	x	x	x	x	x	x	x											
Усього за підпунктом 1.2.3			**0,00**	**0,00**	**0,00**	**0,00**	**0,00**	**0,00**	**0,00**	**0,00**	**0,00**	**0,00**											
1.2.4		Заходи щодо підвищення якості послуг з централізованого водопостачання, з них:																					
1.2.4.1	**Цех ВоаК. Встановлення електротельферів на верхній водозливній гребелі Чечвинського водосховища (полегшбір).**	2 од.	155,50	x	155,50	x	x	x	x	x	x	x	155,50	0,00	0	155,50	0	0,00	x	x	x	x	x
Усього за підпунктом 1.2.4			**155,50**	**0,00**	**155,50**	**0,00**	**0,00**	**0,00**	**0,00**	**0,00**	**0,00**	**0,00**	**155,50**	**0,00**	0	155,50	0	**0,00**	x	x	x	x	x

9

1	2	3	4	5	6	7	8	9	10	11	12	13	14	15	16	17	18	19	20	21	22	23	24
1.2.5	Заходи щодо проведення та розвитку інформаційних технологій, з них:																						
			x	x	x	x	x	x	x	x	x	x											
Усього за відпунктом 1.2.5			**0,00**	**0,00**	**0,00**	**0,00**	**0,00**	**0,00**	**0,00**	**0,00**	**0,00**	**0,00**											
1.2.6	Заходи щодо модернізації та закупівлі транспортних засобів спеціального та спеціалізованого призначення, з них:																						
			x	x	x	x	x	x	x	x	x	x											
Усього за відпунктом 1.2.6			**0,00**	**0,00**	**0,00**	**0,00**	**0,00**	**0,00**	**0,00**	**0,00**	**0,00**	**0,00**											
1.2.7	Заходи щодо підвищення екологічної безпеки та охорони навколишнього середовища, з них:																						
			x	x	x	x	x	x	x	x	x	x											
Усього за відпунктом 1.2.7			**0,00**	**0,00**	**0,00**	**0,00**	**0,00**	**0,00**	**0,00**	**0,00**	**0,00**	**0,00**											
1.2.8	Інші заходи, з них:																						
Усього за відпунктом 1.2.8			x	x	x	x	x	x	x	x	x	x	x										
Усього за пунктом 1.2			**155,50**	**0,00**	**155,50**	**0,00**	**0,00**	**0,00**	**0,00**	**0,00**	**0,00**	**0,00**	**155,50**	**0,00**	x	155,50	0	0,00	x	x	x	x	x
Усього за розділом 1			**155,50**	**0,00**	**155,50**	**0,00**	**0,00**	**0,00**	**0,00**	**0,00**	**0,00**	**0,00**	**155,50**	**0,00**	**x**	**155,50**	**0**	0,00	**x**	**x**	**x**	**x**	**x**
II	**ВОДОВІДВЕДЕННЯ**																						
2.1	**Будівництво, реконструкція та модернізація об'єктів водовідведення (звільняється від оподаткування згідно з пунктом 154.9 статті 154 Податкового кодексу України), з урахуванням:**																						
2.1.1	Заходи зі зниження питомих витрат, а також втрат ресурсів, з них:																						
			x	x	x	x	x	x	x	x	x	x											
Усього за відпунктом 2.1.1			**0,00**	**0,00**	**0,00**	**0,00**	**0,00**	**0,00**	**0,00**	**0,00**	**0,00**	**0,00**											
2.1.2	Заходи щодо забезпечення технологічного та/або комерційного обліку ресурсів, з них:																						
			x	x	x	x	x	x	x	x	x	x											
Усього за відпунктом 2.1.2			**0,00**	**0,00**	**0,00**	**0,00**	**0,00**	**0,00**	**0,00**	**0,00**	**0,00**	**0,00**											
2.1.3	Модернізація та закупівля транспортних засобів спеціального та спеціалізованого значення, з них:																						
			x	x	x	x	x	x	x	x	x	x											
Усього за відпунктом 2.1.3			**0,00**	**0,00**	**0,00**	**0,00**	**0,00**	**0,00**	**0,00**	**0,00**	**0,00**	**0,00**											
2.1.4	Заходи щодо підвищення екологічної безпеки та охорони навколишнього середовища, з них:																						
			x	x	x	x	x	x	x	x	x	x											
Усього за відпунктом 2.1.4			**0,00**	**0,00**	**0,00**	**0,00**	**0,00**	**0,00**	**0,00**	**0,00**	**0,00**	**0,00**											
2.1.5	Інші заходи, з них:																						
			x	x	x	x	x	x	x	x	x	x											
Усього за відпунктом 2.1.5			**0,00**	**0,00**	**0,00**	**0,00**	**0,00**	**0,00**	**0,00**	**0,00**	**0,00**	**0,00**											
Усього за пунктом 2.1			**0,00**	**0,00**	**0,00**	**0,00**	**0,00**	**0,00**	**0,00**	**0,00**	**0,00**	**0,00**											
2.2	Інші заходи (не звільняється від оподаткування згідно з пунктом 154.9 статті 154 Податкового кодексу України), з них:																						
2.2.1	Заходи зі зниження питомих витрат, а також втрат ресурсів, з них:																						
			x	x	x	x	x	x	x	x	x	x											
Усього за відпунктом 2.2.1			**0,00**	**0,00**	**0,00**	**0,00**	**0,00**	**0,00**	**0,00**	**0,00**	**0,00**	**0,00**											
2.2.2	Заходи щодо забезпечення технологічного та/або комерційного обліку ресурсів, з них:																						
			x	x	x	x	x	x	x	x	x	x											
Усього за відпунктом 2.2.2			**0,00**	**0,00**	**0,00**	**0,00**	**0,00**	**0,00**	**0,00**	**0,00**	**0,00**	**0,00**											
2.2.3	Заходи щодо проведення та розвитку інформаційних технологій, з них:																						
			x	x	x	x	x	x	x	x	x	x											
Усього за відпунктом 2.2.3			**0,00**	**0,00**	**0,00**	**0,00**	**0,00**	**0,00**	**0,00**	**0,00**	**0,00**	**0,00**											
2.2.4	Заходи щодо модернізації та закупівлі транспортних засобів спеціального та спеціалізованого призначення, з них:																						
			x	x	x	x	x	x	x	x	x	x											
Усього за відпунктом 2.2.4			**0,00**	**0,00**	**0,00**	**0,00**	**0,00**	**0,00**	**0,00**	**0,00**	**0,00**	**0,00**											
2.2.5	Заходи щодо підвищення екологічної безпеки та охорони навколишнього середовища, з них:																						
2.2.5.1	**Цех НВОПСВ. Заміна ерліфта в технологічній лінії очищення господарсько-побутових стічних вод.**	1 шт.	909,36	0,00	909,36	x	x	x	x	x	x	x	793,24	116,12	0	793,24	116,12	0,00	x	x	x	x	x
Усього за відпунктом 2.2.5			**909,36**	**0,00**	**909,36**	**0,00**	**0,00**	**0,00**	**0,00**	**0,00**	**0,00**	**0,00**	**793,24**	**116,12**	0	**793,24**	**116,12**	**0,00**	**x**	**x**	**x**	**x**	**x**
2.2.6	Інші заходи, з них:																						
			x	x	x	x	x	x	x	x	x	x	x	x	x	x	x	x	x	x	x	x	x
Усього за відпунктом 2.2.6			**0,00**	**0,00**	x	x	x	x	x	x	x	x	x	x	x	x	x	x	**x**	**x**	**x**	x	x
Усього за пунктом 2.2			**909,36**	**0,00**	**909,36**	**x**	**x**	**x**			**x**	**x**	**793,24**	**116,12**		**793,24**	**116,12**	**0,00**	**x**	**x**	**x**	**x**	**x**
Усього за розділом II			**909,36**	**0,00**	**909,36**	**x**	**x**	**x**			**x**	**x**	**793,24**	**116,12**	**0**	**793,24**	**116,12**	0,00	x	x	x	x	x
Усього за інвестиційною програмою			**1064,86**	**0,00**	**1064,86**	**x**	**x**	**x**		**x**		**x**	**948,74**	**116,12**	**0**	**948,74**	**116,12**	**0,00**	x	x	**x**	x	x

Начальник управління забезпечення виробництв В.Т. Шевчук

Додаток 6
до Порядку розроблення, погодження
та затвердження інвестиційних програм
суб'єктів господарювання у сфері
централізованого водопостачання
та водовідведення

ПЛАН ВИТРАТ
за джерелами фінансування на виконання інвестиційної програми для врахування у структурі тарифів на 2019 рік
ТОВ «КАРПАТНАФТОХІМ»

№ з/п	Найменування заходів	Кошти, що враховуються у структурі тарифів за джерелами фінансування, тис. грн (без ПДВ)				
		загальна сума	з урахуванням:			
			амортизаційні відрахування	виробничі інвестиції з прибутку	сума позичкових коштів та відсотків за їх використання, що підлягає поверненню у плановому періоді	сума інших залучених коштів, що підлягає поверненню у плановому періоді
1	2	3	4	5	6	7
I	***Водопостачання***					
1.1	Будівництво, реконструкція та модернізація об'єктів водопостачання (звільняється від оподаткування згідно з пунктом 154.9 статті 154 Податкового кодексу України), з урахуванням:					
1.1.1	Заходи зі зниження питомих витрат, а також втрат ресурсів	0	0	0	0	0
1.1.2	Заходи щодо забезпечення технологічного та/або комерційного обліку ресурсів	0	0	0	0	0
1.1.3	Заходи щодо зменшення обсягу витрат води на технологічні потреби	0	0	0	0	0
1.1.4	Заходи щодо підвищення якості послуг з централізованого водопостачання	0	0	0	0	0
1.1.5	Заходи щодо підвищення екологічної безпеки та охорони навколишнього середовища	0	0	0	0	0
1.1.6	Інші заходи	0	0	0	0	0

Усього за пунктом 1.1		0	0	0	0	0
1.2	Інші заходи (не звільняється від оподаткування згідно з пунктом 154.9 статті 154 Податкового кодексу України), з урахуванням:					
1.2.1	Заходи зі зниження питомих витрат, а також втрат ресурсів	0	0	0	0	0
1.2.2	Заходи щодо забезпечення технологічного та/або комерційного обліку ресурсів	0	0	0	0	0
1.2.3	Заходи щодо зменшення обсягу витрат води на технологічні потреби	0	0	0	0	0
1.2.4	Заходи щодо підвищення якості послуг з централізованого водопостачання	155,50	0	155,50	0	0
1.2.5	Заходи щодо провадження та розвитку інформаційних технологій	0	0	0	0	0
1.2.6	Заходи щодо модернізації та закупівлі транспортних засобів спеціального та спеціалізованого призначення	0	0	0	0	0
1.2.7	Заходи щодо підвищення екологічної безпеки та охорони навколишнього середовища	0	0	0	0	0
1.2.8	Інші заходи	0	0	0	0	0
	Усього за пунктом 1.2	**155,50**	**0**	**155,50**	**0**	**0**
	Усього за розділом I	**155,50**	**0**	**155,50**	**0**	**0**
II	***Водовідведення***					
2.1	Будівництво, реконструкція та модернізація об'єктів водовідведення (звільняється від оподаткування згідно з пунктом 154.9 статті 154 Податкового кодексу України), з урахуванням:					
2.1.1	Заходи зі зниження питомих витрат, а також втрат ресурсів	0	0	0	0	0
2.1.2	Заходи щодо забезпечення технологічного та/або комерційного обліку ресурсів	0	0	0	0	0
2.1.3	Заходи щодо підвищення екологічної безпеки та	0	0	0	0	0

12

	охорони навколишнього середовища					
2.1.4	Інші заходи	0	0	0	0	0
	Усього за пунктом 2.1	0	0	0	0	0
2.2	Інші заходи (не звільняється від оподаткування згідно з пунктом 154.9 статті 154 Податкового кодексу України), з урахуванням:					
2.2.1	Заходи зі зниження питомих витрат, а також втрат ресурсів	0	0	0	0	0
2.2.2	Заходи щодо забезпечення технологічного та/або комерційного обліку ресурсів	0	0	0	0	0
2.2.3	Заходи щодо провадження та розвитку інформаційних технологій	0	0	0	0	0
2.2.4	Заходи щодо модернізації та закупівлі транспортних засобів спеціального та спеціалізованого призначення	0	0	0	0	0
2.2.5	Заходи щодо підвищення екологічної безпеки та охорони навколишнього середовища	909,36	0	909,36	0	0
2.2.6	Інші заходи	0	0	0	0	0
	Усього за пунктом 2.2	**909,36**	**0**	**909,36**	**0**	**0**
	Усього за розділом II	**909,36**	**0**	**909,36**	**0**	**0**
	Усього за інвестиційною програмою	**1 064,86**	**0**	**1 064,86**	**0**	**0**

13

Генеральний директор _____ **Підсадюк І.М.**

Заступник генерального директора з економіки та фінансів _____ **Рудик Я.Б.**

Начальник управління забезпечення виробництв _____ **Шевчук В.Т.**

Додаток 7
до Порядку розроблення, погодження
та затвердження інвестиційних програм
суб'єктів господарювання у сфері
централізованого водопостачання
та водовідведення

УЗАГАЛЬНЕНА ХАРАКТЕРИСТИКА

об'єктів з централізованого водопостачання та водовідведення

ТОВ «КАРПАТНАФТОХІМ»

станом на 01.01.2019 року

№ з/п	*І. Найменування та характеристика об'єктів водопостачання*	Одиниця виміру	Загальний показник
1	Кількість населених пунктів, яким надаються послуги (1*)	од.	0
2	Чисельність населення в зоні відповідальності підприємства	осіб	0
3	Чисельність населення, яким надаються послуги, усього, з них:	осіб	0
4	безпосередньо підключених до мереж	осіб	0
5	яке використовує водорозбірні колонки	осіб	0
6	Кількість населення, що користується привізною питною водою (населення)	осіб	0
7	Кількість населення, якому вода подається з відхиленням від нормативних вимог	осіб	0
8	Кількість споживачів, яким послуга надається за графіками	од.	0
9	Частка споживачів, яка отримує послуги з перебоями (рядок 8/рядок 10)	%	0
10	Кількість абонентів водопостачання, усього, з них:	од.	16
11	населення	од.	0
12	бюджетних установ	од.	0
13	інших	од.	16
14	Частка охоплення послугами (рядок 3/рядок 2х100), з них:	%	0
15	з підключенням до мереж (рядок 4/рядок 3х100)	%	0
16	з використанням водорозбірних колонок (рядок 5/рядок 3х100)	%	0
17	Кількість абонентів з обліковим споживанням, усього, з них:	од.	16
18	населення	од.	0
19	бюджетних установ	од.	0
20	інших	од.	16
21	Частка підключень з обліком, усього (рядок 17/рядок 10х100), з них:	%	100
22	населення (рядок 18/рядок 11х100)	%	0
23	бюджетних установ (рядок 19/рядок 12х100)	%	0

24	інших (рядок 20/рядок 13х100)	%	100
25	Загальна протяжність мереж водопроводу, з них:	км	25
26	водоводів	км	25
27	вуличної мережі	км	0
28	внутрішньоквартальної та дворової мережі	км	0
29	Щільність підключень до мережі водопостачання (рядок 10/рядок 25)	од./км	0,64
30	Загальна протяжність ветхих та аварійних мереж, з них:	км	0
31	водоводів	км	0
32	вуличної мережі	км	0
33	внутрішньоквартальної та дворової мережі	км	0
34	Частка ветхих та аварійних мереж (рядок 30/рядок 25х100), з них:	%	0
35	водоводів (рядок 31/рядок 26х100)	%	0
36	вуличної мережі (рядок 32/рядок 27х100)	%	0
37	внутрішньоквартальної та дворової мережі (рядок 33/рядок 28х100)	%	0
38	Кількість персоналу в підрозділах водопостачання за розкладом	осіб	26
39	Фактична чисельність персоналу в підрозділах водопостачання	осіб	25
40	Чисельність персоналу на 1000 підключень (рядок 39/рядок 10х1000)	ос./1000 од.	1 562
41	Чисельність персоналу на 1 км мережі (рядок 39/рядок 25)	осіб/1 км	1,0
42	Обсяг піднятої води за рік	тис.м-3/рік	1 618,113
43	Середньодобовий підйом води насосними станціями І підйому	тис.м-3/добу	4,433
44	Обсяг закупленої води зі сторони за рік	тис.м-3/рік	0
45	Обсяг очищення води на очисних спорудах за рік	тис.м-3/рік	1 618,113
46	Середньодобове очищення води на очисних спорудах	тис.м-3/добу	4,433
47	Обсяг поданої води у мережу за рік	тис.м-3/рік	1 478,956
48	Середньодобова подача води у мережу	тис.м-3/добу	4,433
49	Обсяг реалізованої води усім споживачам за рік, у тому числі:	тис.м-3/рік	1 301,448
50	населенню	тис.м-3/рік	0
51	Витрати на технологічні потреби (рядок 52+рядок 53), з них:	тис.м-3/рік	194,821
52	витрати на технологічні потреби до мережі	тис.м-3/рік	107,765
53	витрати на технологічні потреби у мережі	тис.м-3/рік	87,056
54	Частка технологічних витрат (рядок 51/(рядок 42+рядок 44)х100)	%	12,04
55	Обсяг втрат води всього (рядок 56+рядок 57), з них:	тис.м-3/рік	121,844
56	обсяг втрат води до мережі (рядок 42+рядок 44-рядок 47-рядок 52)	тис.м-3/рік	31,392
57	обсяг втрат води у мережі (рядок 47-рядок 49-рядок 53)	тис.м-3/рік	90,452
58	Частка втрат до поданої води у мережу (рядок 57/рядок 47х100)	%	6,12
59	Обсяг втрат води на 1 км мережі за рік (рядок 57/рядок 25)	тис.м-3/км	3,618

60	Виробництво води на 1 особу (рядок 47/рядок 3х1000000/365)	л/добу	0
61	Водоспоживання 1 людиною в день (рядок 50/рядок 3х1000000/365)	л/добу	0
62	Кількість резервуарів чистої води, башт, колон	од.	2
63	Розрахунковий об'єм запасів питної води	тис.м-3	6,0
64	Наявний об'єм запасів питної води	тис.м-3	6,0
65	Забезпеченість спорудами запасів води (рядок 64/рядок 63х100)	%	100
66	Кількість поверхневих водозаборів	од.	1
67	Кількість підземних водозаборів, з них:	од.	0
68	кількість свердловин	од.	0
69	Кількість окремих свердловин	од.	0
70	Кількість насосних станцій I підйому (рядок 66+рядок 67+рядок 69)	од.	1
71	Кількість насосних станцій II, III і вище підйомів	од.	1
72	Витрати електричної енергії на підйом води	тис.кВт/год.	0
73	Питомі витрати електричної енергії на підйом 1 м-3 води	кВт*год./м-3	0
74	Кількість комплексів очисних споруд водопостачання	од.	1
75	Витрати електричної енергії на очищення води	тис.кВт/год.	0
76	Питомі витрати електричної енергії на очищення 1 м-3 води	кВт*год./м-3	0
77	Кількість насосних станцій підкачування води	од.	0
78	Кількість встановлених насосних агрегатів насосних станцій водопостачання	од.	4
79	Кількість насосних агрегатів, які відпрацювали амортизаційний термін	од.	0
80	Витрати електричної енергії на перекачування води	тис.кВт/год.	0
81	Питомі витрати електричної енергії на подачу 1 м-3 води у мережу	кВт*год./м-3	0
82	Кількість приладів технологічного обліку	од.	4
83	Кількість приладів технологічного обліку, які необхідно придбати	од.	4
84	Забезпеченість приладами технологічного обліку (рядок 82/(рядок 82+ рядок 83)х100)	%	50
85	Кількість систем знезараження, усього, у тому числі з використанням:	од.	1
86	рідкого хлору	од.	0
87	гіпохлориду	од.	1
88	ультрафіолету	од.	0
89	Кількість систем знезараження, які відпрацювали амортизаційний термін	од.	0
90	Кількість лабораторій	од.	1
91	Кількість майстерень	од.	1
92	Кількість спеціальних та спеціалізованих транспортних засобів	од.	0
93	Установлена виробнича потужність водопроводу	тис.м-3/добу	6,0

94	Установлена загальна потужність водозаборів	тис.м-3/добу	6,0
95	Установлена виробнича потужність очисних споруд	тис.м-3/добу	6,0
96	Використання потужності водопроводу (рядок 47/365/рядок 93х100)	%	67,53
97	Використання потужності водозаборів (рядок 42/365/рядок 94х100)	%	73,89
98	Використання потужності очисних споруд (рядок 45/365/рядок 95х100)	%	73,89
99	Кількість аварій на мережі водопостачання за рік	аварії	4
100	Аварійність на мережі з розрахунку на 1 км (рядок 99/рядок 25)	аварії/км	0,16
101	Витрати електричної енергії на водопостачання за рік	тис.кВт/год	1 309,529
102	Витрати на електричну енергію на водопостачання за рік	тис.грн	2 268,09
103	Питомі витрати електричної енергії на 1м-3 води (рядок 101/(рядок 42+рядок 44)	кВт*год/м-3	0,809
104	Витрати з операційної діяльності водопостачання за рік	тис.грн	11 991,86
105	Експлуатаційні витрати на одиницю продукції (рядок 104/рядок 49)	грн./м-3	9,21
106	Витрати на оплату праці за рік	тис.грн	3 441,56
107	Співвідношення витрат на оплату праці (рядок 106/рядок 104х100)	%	28,70
108	Співвідношення витрат на електричну енергію (рядок 102/рядок 104х100)	%	18,91
109	Витрати на перекидання води у маловодні регіони за рік	тис.грн	0
110	Співвідношення витрат на перекидання води (рядок 109/рядок 104х100)	%	0
111	Амортизаційні відрахування за рік	тис.грн	349,31
112	Використано коштів за рахунок амортизаційних відрахувань за рік	тис.грн	349,31
113	Співвідношення амортизаційних відрахувань (рядок 111/рядок 104х100)	%	2,91
№ з/п	***II. Найменування та характеристика об'єктів водовідведення***	**Одиниця виміру**	**Загальний показник**
1	Кількість населених пунктів, яким надаються послуги (2*)	од.	0
2	Чисельність населення в зоні відповідальності підприємства	осіб	0
3	Чисельність населення, яким надаються послуги, усього, з них:	осіб	0
4	безпосередньо підключених до мереж	осіб	0
5	яке транспортує стічні води на очисні споруди з вигрібних ям, септиків	осіб	0
6	Кількість підключень до мережі водовідведення, усього, з них:	од.	19
7	населення	од.	0
8	бюджетних установ	од.	1
9	інших	од.	18
10	Частка охоплення послугами (рядок 3/рядок 2х100), з них:	%	0
11	з підключенням до мереж (рядок 4/рядок 3х100)	%	0
12	з використанням вигрібних ям, септиків (рядок 5/рядок 3х100)	%	0

13	Кількість підключень з первинним очищенням стічних вод	од.	0
14	Частка з первинним очищенням стічних вод (рядок 13/рядок 6х100)	%	0
15	Загальна протяжність мереж водовідведення, з них:	км	10,8
16	головних колекторів	км	8
17	напірних трубопроводів	км	0
18	вуличної мережі	км	2,8
19	внутрішньоквартальної та дворової мережі	км	0
20	Щільність підключень до мережі водовідведення (рядок 6/рядок 15)	од./км	1,85
21	Загальна протяжність ветхих та аварійних мереж, з них:	км	1,8
22	головних колекторів	км	1,8
23	напірних трубопроводів	км	0
24	вуличної мережі	км	0
25	внутрішньоквартальної та дворової мережі	км	0
26	Частка ветхих та аварійних мереж (рядок 21/рядок 15х100), з них:	%	16,7
27	головних колекторів (рядок 22/рядок 16х100)	%	22,5
28	напірних трубопроводів (рядок 23/рядок 17х100)	%	0
29	вуличної мережі (рядок 24/рядок 18х100)	%	0
30	внутрішньоквартальної та дворової мережі (рядок 25/рядок 19х100)	%	0
31	Чисельність персоналу в підрозділах водовідведення за розкладом	осіб	21
32	Фактична чисельність персоналу в підрозділах водовідведення	осіб	21
33	Чисельність персоналу на 1000 підключень (рядок 32/рядок 6х1000)	ос./1000 од.	1 050
34	Чисельність персоналу на 1 км мережі (рядок 32/рядок 15)	осіб/1 км	1,94
35	Обсяг відведених стічних вод за рік, усього, у тому числі:	тис.м-3/рік	5 551,234
36	прийнято від інших систем водовідведення *(КП «Водотеплосервіс»)*	тис.м-3/рік	4 659,245
37	Середньодобове перекачування стічних вод	тис.м-3/добу	15,209
38	Пропущено через очисні споруди за рік, усього, з них:	тис.м-3/рік	5 551,234
39	з повним біологічним очищенням	тис.м-3/рік	5 551,234
40	з доочищенням	тис.м-3/рік	5 551,234
41	Середньодобове очищення стічних вод на очисних спорудах	тис.м-3/добу	15,209
42	Обсяг скинутих стічних вод за рік без очищення (рядок 35-рядок 38)	тис.м-3/рік	0
43	Частка скинутих стічних вод без очищення (рядок 42/рядок 35х100)	%	0
44	Обсяг недостатньо очищених скинутих стічних вод (рядок 35-рядок 39)	тис.м-3/рік	0
45	Частка недостатньо очищених стічних вод (рядок 44/рядок 35х100)	%	0
46	Передано стічних вод іншим системам на очищення за рік	тис.м-3/рік	0
47	Частка переданих стічних вод на очищення (рядок 46/рядок 35х100)	%	0

48	Обсяг реалізованих послуг по водовідведенню усім споживачам за рік, у тому числі:	тис.м-3/рік	5 551,234
49	населенню	тис.м-3/рік	0
50	Кількість засмічень у мережі водовідведення за рік	од.	0
51	Засміченість на мережі з розрахунку на 1 км (рядок 50/рядок 15)	од./км	0
52	Кількість аварій в мережі водовідведення за рік	аварії/рік	2
53	Аварійність на мережі з розрахунку на 1 км (рядок 52/рядок 15)	аварії/км	0,2
54	Обсяг відведених стічних вод на 1 особу (рядок 35/рядок 3х1000000/365)	л/добу	0
55	Обсяг очищення стічних вод на 1 особу (рядок 39/рядок 3х1000000/365)	л/добу	0
56	Кількість насосних станцій перекачування стічних вод	од.	3
57	Кількість очисних споруд водовідведення	од.	1
58	Загальна кількість насосних агрегатів насосних станцій водовідведення	од.	9
59	Кількість насосних агрегатів, які відпрацювали амортизаційний термін	од.	0
60	Кількість систем знезараження, усього, у тому числі з використанням:	од.	1
61	рідкого хлору	од.	0
62	гіпохлориду	од.	1
63	ультрафіолету	од.	0
64	Кількість систем знезараження, які відпрацювали амортизаційний термін	од.	0
65	Кількість лабораторій	од.	1
66	Кількість майстерень	од.	1
67	Кількість спеціальних та спеціалізованих транспортних засобів	од.	0
68	Установлена потужність водовідведення	тис.м-3/добу	58,764
69	Загальна установлена потужність насосних станцій водовідведення	тис.м-3/добу	18,072
70	Установлена потужність очисних споруд водовідведення	тис.м-3/добу	58,764
71	Частка використання водовідведення (рядок 35/365/рядок 68х100)	%	25,88
72	Частка використання очисних споруд (рядок 38/365/рядок 70х100)	%	25,88
73	Витрати електричної енергії на водовідведення за рік, з них:	тис.кВт*год	2 838,802
74	загальні витрати електричної енергії на очищення стічних вод	тис.кВт*год	0
75	питомі витрати електричної енергії на очищення 1 м-3 стічних вод (рядок 74/рядок 73х100)	кВт*год/м-3	0
76	загальні витрати електричної енергії на перекачування води	тис.кВт*год	0
77	питомі витрати електричної енергії на перекачку 1 м-3 стічних вод (рядок 76/рядок 73х100)	кВт*год/м-3	0
78	Витрати на електричну енергію за рік	тис.грн	4 925,45
79	Питомі витрати електроенергії на 1м-3 стічних вод (рядок 73/рядок 35)	кВт*год/м-3	0,5114
80	Витрати з операційної діяльності водовідведення за рік	тис.грн	13 387,29

81	Експлуатаційні витрати на одиницю продукції (рядок 80/рядок 48)	грн./м-3	2,41
82	Витрати на оплату праці за рік	тис.грн	2 850,40
83	Співвідношення витрат на оплату праці (рядок 82/рядок 80х100)	%	21,29
84	Співвідношення витрат на електричну енергію (рядок 78/рядок 80х100)	%	36,79
85	Амортизаційні відрахування за рік	тис.грн	356,87
86	Використано коштів за рахунок амортизаційних відрахувань за рік	тис.грн	356,87
87	Співвідношення амортизаційних відрахувань (рядок 85/рядок 80х100)	%	2,67

Примітка: Дані не заповняються в зв'язку з тим, що послуги населенню не надаються:

Кількість багатоповерхових будинків од.
Кількість квартир у багатоповерхових будинках (абоненти) од.
Кількість будівель індивідуальної забудови (абоненти) од.
Кількість багатоповерхових будинків з приладами обліку (загальнобудинкові) од.
Кількість квартир у багатоповерхових будинках з приладами обліку (абоненти) од.
Кількість будівель індивідуальної забудови з приладами обліку (абоненти) од.
*1 Назва населених пунктів, яким надаються послуги:
Назва населеного пункту Населення (чол.)
*2 Назва населених пунктів, яким надаються послуги
Назва населеного пункту Населення (чол.)

Генеральний директор _____ **Підсадюк І.М.**

Заступник генерального директора з економіки та фінансів _____ **Рудик Я.Б.**

Начальника управління забезпечення виробництв _____ **Шевчук В.Т.**

6. ПОЯСНЮВАЛЬНА ЗАПИСКА

В даній роботі викладена Інвестиційна програма на 2019 рік для Товариства з обмеженою відповідальністю «КАРПАТНАФТОХІМ» у сфері централізованого водопостачання та водовідведення.

Інвестиційна програма розроблена у відповідності з Порядком розроблення, погодження та затвердження інвестиційних програм суб'єктів господарювання у сфері централізованого водопостачання та водовідведення, затвердженого Наказом Міністерства регіонального розвитку, будівництва та житлово-комунального господарства України від 14.12.2012р. № 630.

6.1. Коротка інформація про ліцензіата ТОВ «КАРПАТНАФТОХІМ»

Основним видом діяльності ТОВ «КАРПАТНАФТОХІМ» є виробництво нафтохімічної продукції. Починаючи з 1 квітня 2014 року Товариство веде господарську діяльність в сфері водопостачання та водовідведення, в основному для забезпечення власних потреб.

Структура ТОВ «КАРПАТНАФТОХІМ» складна та різнопланова, складається з таких основних виробництв:

1. Виробництво етилену та поліетилену

1.1. Установка з виробництва олефінів введено в експлуатацію у 1987 році. Проектні потужності етилену 250 тис. т/рік, пропілену 117 тис. т/рік, бензолу 101,1 тис. т/рік.

1.2. Установка з виробництва поліетилену введено в експлуатацію у 1996 році. Проектна потужність поліетилену 100 тис. т/рік.

2. Виробництво поліхлорвінілової смоли суспензійної і каустичної соди

2.1. Установка з виробництва хлорвінілу введена в експлуатацію у 1975 році, реконструкція виробництва відбулася у 1991-1995 рр. Проектна потужність хлорвінілу 300 тис. т/рік.

2.2. Установка з виробництва хлору і каустичної соди мембранним методом введено в експлуатацію у 2010 році. Проектна потужність соди каустичної 206 тис. т/рік , по хлору – 181,8 тис. т/рік.

2.3. Установка розділення повітря введена в експлуатацію в 1995 році. Дана установка призначена для отримання газоподібного і рідкого азоту, аргону і кисню, а також стисненого осушеного повітря. Проектні потужності по азоту 84 096 тис.нм^3/рік, кисню 49 494 тис.нм^3/рік, аргону 438 тис.нм^3/рік, осушеного повітря 54 426 тис.нм^3/рік.

2.4. Установка з виробництва полівінілхлориду суспензійного введена в експлуатацію у 2011 році. Проектна потужність полівінілхлориду 300 тис. т/рік.

3. Допоміжні служби – залізничний цех, цех електропостачання, цех аналітичного контролю, цех магістральних продуктопроводів, цех парогазопостачання, цех водопостачання та каналізації та цех нейтралізації і очистки промислових стічних вод (очисні споруди).

Цех водопостачання та каналізації функціонує в ТОВ «КАРПАТНАФТОХІМ» з 01.04.2014р., і забезпечує постачання питної, промислової води та водовідведення для технологічних процесів виробництв ТОВ «КАРПАТНАФТОХІМ», екологічної та протипожежної безпеки.

В якості водозабору води для питних і промислових потреб використовується Чечвинське водосховище, яке розташуване між населеними пунктами с. Нижній Струтин (верхів'я) та смт. Рожнятів. Проектний об'єм водосховища - 12,08 млн. м^3.

З водосховища вода двома водоводами довжиною 16,0 км самопливом подається на станцію освітлення промвузла цеху водопостачання та каналізації. Проектна потужність станції освітлення складає 100 000 м^3/добу. На станції освітлення проводиться осадження завислих речовин у воді до встановленої норми за допомогою дозування коагулянту (сірчанокислий алюміній). Насосною станцією промвузла підготовлена промислова вода подається на виробничі потреби.

Для виробництва питної води частина промислової води після насосної станції (в кількості до 250 м^3/год.) подається на станцію фільтрації питної води промвузла цеху водопостачання та каналізації. На станції фільтрації промислова вода проходить доочищення на напірних фільтрах «Hi-Flo 9 UF 100» фірми Culligan та проводиться знезараження води з використанням розчину

гіпохлориту натрію, який виробляється по місцю.

Система водовідведення включає в себе підземні трубопроводи, колектори і каналізаційні насосні станції. Господарсько-побутові і органічні стоки від виробництв транспортуються на очисні споруди напірними трубопроводами за допомогою каналізаційних насосних станцій. Кислото-лужні і гіпохлоритні стоки від виробництв відводяться на очисні споруди самопливними колекторами.

Протипожежна система (пожежні гідранти) на території промплощадки Хімзавод забезпечується водою з розподільчої мережі питного водопостачання. 40% об'єму резервуарів питної води на промвузлі зарезервовано для забезпечення системи пожежогасіння.

Цех нейтралізації і очищення промислових стічних вод функціонує в ТОВ «КАРПАТНАФТОХІМ» з 01.04.2014р., і забезпечує очищення промислових стічних вод від усіх виробництв, що входять у структуру ТОВ «КАРПАТНАФТОХІМ», а також підприємств з промислової площадки і господарсько-побутових стоків від промислових підприємств і житлового масиву м. Калуша.

За технологією й апаратурно-технологічним оформленням очисні споруди істотно відрізняються від аналогічних підрозділів інших підприємств. Обумовлено це тим, що в технологічних процесах як виробництв ТОВ «КАРПАТНАФТОХІМ», так і інших підприємств, у зв'язку з їх різнопрофільністю, утворюються і надходять на очищення чотири види стоків, що відрізняються один від одного як по своїх фізико-хімічних властивостях, так і по вмісту дуже складних для очищення гостротоксичних забруднень, у кількостях, що часто перевищують регламентні і затверджені нормативи гранично - допустимих концентрацій забруднюючих речовин.

Попереднє змішування стоків у їхньому первісному вигляді, з метою спрощення технологічної схеми очищення, у технічному плані неможливо, а в технологічному – категорично неприпустимо, оскільки це приведе до виділення в атмосферу шкідливих хімічних речовин.

Цех на договірних умовах приймає на очищення стічні води від 20

абонентів.

Проектна потужність очисних споруд – 81 382 м^3/добу

- по кислотно-лужних стічних водах -16 522 м^3/добу;
- по господарсько-побутових стічних водах - 58 764 м^3/добу;
- по органовмісних стічних водах - 5 896 м^3/добу;
- по гіпохлоритних стічних водах - 200 м^3/добу.

Відповідно до діючого технологічного регламенту очищення стічних вод здійснюється по трьох окремих технологічних лініях. Незалежно від кількості стічних вод, що надходять на очищення, вони повинні пройти всі передбачені проектом стадії очищення при постійному контролі параметрів технологічного процесу, з метою недопущення порушень по якості очищення стічних вод перед їхнім скидом у річку Дністер.

Технологічні процеси очищення стічних вод безперервні.

Існує три технологічні лінії очищення.

1. Очищення кислотно-лужних стічних вод передбачає:

а) механічне очищення від мінеральних домішок на піскоуловлювачах;

б) дегазацію стисненим повітрям в аераторі;

в) усереднення за рахунок нагромадження в усереднювачах;

г) нейтралізацію вапняним молоком в контактному резервуарі;

д) відстоювання у відстійниках.

2. Розклад гіпохлоритних стічних вод здійснюється у баках розкладу при температурі 45±5°С у присутності каталізаторів – сірчанокислих солей міді і нікелю або взаємодією з тіосульфатом натрію.

3. Технологічний процес спільного біологічного очищення госп-побутових і органовмісних стічних вод передбачає:

а) очищення від мінеральних домішок у піскоуловлювачах;

б) очищення від диспергованих органічних домішок у первинних відстійниках;

в) усереднення органовмісних стічних вод з віддуванням летких речовин в усереднювачі;

в) двохступеневе біологічне очищення в аеротенках з відстоювання у вторинних та третинних відстійниках;

г) доочищення на каркасно-засипних фільтрах.

Очищені господарсько-побутові і органовмісні стічні води після стадії доочищення змішуються з очищеними кислотно-лужнимим і гіпохлоритними стічними водами і загальним потоком транспортуються по самопливному колекторі діаметром 1200 мм довжиною 22 км у ріку Дністер, проходячи природне доочищення в буферних ставах.

У процесі очищення утворяться тверді відходи у вигляді піску й осаду. Шлам очищених гіпохлоритних стоків відкачується в шламонакопичувач. Шлам після очищення кислотно-лужних стоків відкачується на золовідвали ТЕЦ.
Пісок після очищення господарсько-побутових, кислотно-лужних і органовмісних стоків після промивання і підсушування вивозиться на полігон. Схема механічного зневоднення „сирого" осаду і надлишкового мулу полягає в ущільненні їх на центрифузі.

У технологічних процесах використовується велика кількість устаткування, відкритих технологічних споруд , наземних і підземних технологічних трубопроводів. Це піскоуловлювачі на всіх технологічних лініях, усереднювачі кислотно-лужних і органовмісних стоків, аеротенки I і II ступеня біологічного очищення, відстійники (21шт.), каркасно-засипні фільтри, насосні перекачування стоків, майже 100 одиниць насосного устаткування, 887 одиниць запірної арматури, 6 нагнітачів повітря, 2 барабанні шнекові решітки, майже 100 км трубопроводів, з яких близько 40 км – це підземні технологічні мережі, вантажопідіймальні механізми, пересувне устаткування.

6.2. Висновки щодо необхідності впровадження інвестиційної програми.

На виконання вимог Водного кодексу України, закону України «Про питну воду, питне водопостачання та водовідведення», Правил охорони поверхневих вод від забруднення зворотними водами, затверджених постановою Кабінету Міністрів України від 25 березня 1999 року № 465, а також постанови Національної комісії, що здійснює державне регулювання у сферах енергетики та комунальних послуг «Про затвердження Ліцензійних умов провадження господарської діяльності з централізованого водопостачання та водовідведення» № 307 від 22.03.2017р., для провадження господарської діяльності з централізованого водопостачання та водовідведення підприємство повинно здійснювати свою діяльність за наявності засобів провадження господарської діяльності, необхідних для надійної експлуатації системи централізованого водопостачання та водовідведення.

Для забезпечення надійної та безперебійної роботи систем водопостачання та водовідведення ТОВ «КАРПАТНАФТОХІМ», а також дотримання норм охорони навколишнього середовища необхідно виконання комплексу заходів спрямованих на оновлення основних фондів задіяних в цих технологічних процесах.

На даному етапі у 2019 році Інвестиційною програмою ТОВ «КАРПАТНАФТОХІМ» передбачено наступні заходи:

в сфері централізованого водопостачання

- встановлення електротельферів на верхній водозливній греблі Чечвинського водосховища (водозабір) в цеху водопостачання та каналізації.

в сфері централізованого водовідведення

- заміна ерліфта в технологічній лінії очищення господарсько-побутових стічних вод в цеху нейтралізації і очищення господарсько-побутових стічних вод.

6.2.1. Доцільність впровадження заходів з водопостачання та водовідведення.

Централізоване водопостачання.

1. Електротельфера Q = 3,2 т технологічного моста верхньої водозливної греблі Чечвинського водосховища цеху водопостачання та каналізації введені в експлуатацію у1978 році і призначені для встановлення ремонтних загороджень в пази водоскидних вікон водозливної греблі, а також для демонтажу/монтажу металічного настилу технологічного мосту.

29 січня 2019 року робоча комісія Товариства встановила, що після проведення робіт по встановленню ремонтних загороджень у пази водоскидного вікна верхньої водозливної греблі електротельфери мають наступні дефекти:

- канатоукладальники двох електротельферів вийшли з ладу;
- наявні тріщини на корпусах барабану канатоукладальників;
- тріщини та обломи по корпусах електродвигунів;
- несправні гальма механізму підйомів електротельферів.

У відповідності до висновків робочої комісії, яка проводила обстеження, необхідно провести ремонт електротельферів та придбати два нових електротельфери.

Для забезпечення виконання вищезазначених робіт розроблено проектну документацію № 1704-КМ «Навіс для зберігання ремонтних загороджень».

Проектом № 1704-КМ «Навіс для зберігання ремонтних загороджень» передбачено будівництво навісу для зберігання ремонтних загороджень біля технологічного мосту водозливної греблі.

В складі конструкції навісу передбачено встановлення двох електротельферів для переміщення ремонтних загороджень.

«ЗАТВЕРДЖУЮ»
Начальник управління
забезпечення виробництв
_____В.Т. Шевчук
«30» _____01_____ 2019.р.

АКТ
технічного стану

м. Калуш «29» _____01_____ 2019р.

Комісія в складі:

Голова комісії:. начальника цеху водопостачання та каналізації С.В. Гудзоватий
Члени комісії: Провідний інженер відділу технічного нагляду В.Р. Лутанюк
Механік (зайнятий ремонтом устаткування цеху водопостачання та каналізації) О.І. Богдан
Механік ремонтного управління О.Ю. Сагайдак
Старший енергетик управління забезпечення виробництв О.Р. Маліборський

Провела обстеження: Електротельферів спарених Q=3,2т технологічного моста верхньої водозливної греблі Чечвинського водосховища.

1.Рік виготовлення: 1975р.
2.Завод-виготовлювач: Балканкар, електротельферний завод "ПОДЕМ", Болгарія
3.Дата вводу в експлуатацію: 1978р.
4.Інвентарний номер: інв№1403007978 та №1403008009

Комісія встановила: Що після проведення робіт по вставленню ремонтних загороджень у пази водоприймального вікна верхньої водозливної греблі Чечвинського гідровузла спарені електротельфери Q=3,2т мають наступні дефекти:

- канатоукладальники двох електротельферів вийшли з ладу;
- наявні тріщини на корпусах барабану кнатоукладальників;
- тріщини та обломи по корпусах електродвигунів;
- несправні гальма механізму підйому електротельферів;

Заключення комісії: Провести ремонт електротельферів Q=3,2т (2 шт.) та придбати два нові електротельфери у відповідності до розробленого проекту 1704-КМ.

Підписи членів комісії:

_____ С.В. Гудзоватий
_____ В.Р. Лутанюк
_____ О.І. Богдан
_____ О.Ю. Сагайдак
_____ О.Р. Маліборський

ПОГОДЖЕНО
Виконавчий директор ПрАТ "ЛУКОР"
_____ В.М. Хоменко
" " _____ 2012 р.

ЗАТВЕРДЖУЮ
Заступник генерального директора
з технічних питань і розвитку
_____ В.М. Кисиличак
" " _____ 2012 р.

ТЕХНІЧНЕ ЗАВДАННЯ НА ПРОЕКТУВАННЯ № 178/13-12 від 01.12.2012р

1. Структурний підрозділ (код) *Цех водопостачання та каналізації (8026)*
2. Відділення та його категорійність *Дільниця промислового водопостачання (Чечвинський гідровузол)*
3. Назва проектної або конструкторської документації (П, РД, РП)) *Проект складу для зберігання ремонтних загороджень (5 шт.)*
4. Основа для видачі завдання (№ інвест. прогр., інше) *Рішення адміністрації*
5. Мета проектування *Запобігання пошкоджень під час зберігання*
6. Зміст завдання і основні характеристики) *Встановлення основи і даху*
7. Економічний (чи інший) ефект від впровадження:
8. Джерело фінансування та передбачувана вартість об'єкту *Інвестиційна програма*
9. Терміни впровадження та наявність обладнання і матеріалів
10. Особливі вимоги
11. Додаток

(технологічна схема; план розміщення обладнання; схема управління і регулювання; паспорт; копія припису інспекції; акт технічного стану; креслення записки; ескізи; топографічна зйомка; виконіювання із генплану і інше)

12. Висновок проектної організації Прекласти розміри загороджень. Вказати конструкційний механізм

Васин Антонюк 6.08.12р

УЗГОДЖЕНО

Гол.фахівець (по напрямку) _____
" " _____ 2012р.

Проектний відділ (Хомінський)
"6" 08 2012р.

Завдання склали :

Керівник структурного підрозділу Гудзоватий С.
" " 2012р.

Заст. виконавчого директора
з виробничих питань _____ Руско Р.
" " _____ 2012р.

19

Централізоване водовідведення.

На технологічній лінії очищення господарсько-побутових стічних вод освітлені стічні води, в яких масова концентрація завислих речовин не перевищує 104 мг/дм3, після первинних відстійників поз. 3-5 а÷е ерліфтом поз. 3-6 направляються в камеру поз. 4-8 для подальшого біологічного очищення: одна частина з них поступає на 1-ий ступінь очищення, а друга частина – на 2-ий ступінь очищення.

Ерліфт введений в експлуатацію у 1989 році та являє собою заглиблений бетонний резервуар глибиною 10 м, в який заведені трубопроводи господарсько-побутових стічних вод та повітря.

Один ерліфт перебуває в роботі, а резервний на даний час непридатний для експлуатації в зв'язку з незадовільним технічним станом.

За час експлуатації під дією навколишнього середовища (ерліфт знаходиться на відкритій площадці) та агресивних стічних вод в робочому та резервному ерліфті трубопроводи та металоконструкції піддались корозійному зносу більш, ніж на 70 %. В зв'язку з цим на ньому виникають часті пориви (пропуски), ліквідація яких вимагає суттєвих затрат, оскільки товщина стінки трубопроводу в деяких місцях зменшилась до критичної межі (≈1,5 мм). Ліквідація даних дефектів електрозварюванням неефективна.

Бетон в місцях примикання даного трубопроводу піддався атмосферному впливу, внаслідок чого утворились тріщини та руйнування. Бетонні поверхні втратили свою щільність та герметичність, що спричиняє витоки господарсько-побутових стічних вод в навколишнє середовище.

Вихід з ладу даного трубопроводу призведе до зупинки технологічного процесу очищення господарсько-побутових стічних вод та відповідного до припинення приймання стічних вод від абонентів в т.ч. з міста Калуш. Це в свою чергу може призвести до непередбачуваних екологічних наслідків (попадання стічних вод в ріки та водойми, які є рибогосподарського призначення та є питними водозаборами для багатьох населених пунктів).

З метою забезпечення належного технічного стану інженерних

комунікацій технологічного процесу очищення господарсько-побутових стічних вод проектним відділом ТОВ «КАРПАТНАФТОХІМ» розроблено робочі проекти № 2197 «Ерліфт» та № 2187 «Оголовок ерліфта».

Впровадження проекту унеможливить попадання господарсько-побутових стічних вод в навколишнє середовище та забезпечить стабільне їх прийняття та очищення.

ТОВ "КАРПАТНАФТОХІМ" стр 12

5643-7833
17-8125р

ЗАТВЕРДЖУЮ
Перший заступник генерального директора
І.М.Пясадюк
_____ 20___ р.

Дефектний акт № 33/БРР
від "13" 04 2016 р.

Структурний підрозділ (код): цех НіОПСВ (8014)

На ремонт (будівлі, споруди, обладнання, трубопроводів та інше): **Ремонт камери зміщування РК № 1 , поз 4.8**

Коефіцієнт на скрутні умови:1,1
Комісія в складі:

начальника цеху НіОПСВ — *Гандзюка С.Б.*
начальника дільниці цеху НіОПСВ — *Трум В.О.*
механіка цеху НіОПСВ — *Соловей І.І.*
пр. інженер відділуРПО — *Яковина М.І*

Провели огляд і при цьому встановили необхідність виконання нижче приведених робіт:

№ з/п	Опис робіт	Од. вим.	Обсм робіт	Поставка матеріалів (підр./замови.)	Машини та механізми	Умови виконання робіт*	Примітка
	1.Металоконструкції шиберів 3 шт						
1	Ремонт м/конструкцій шиберів лист -5 - 137 кг лист -12 - 355 кг кутник-120х120 - 327 кг швелер 18 - 576 кг кутник 100х100 - 207 кг круг 20 - 2 кг болт М16х60 - 12шт гайка М16 - 12шт Гума ущільнюв 10 - 2,4м2 електроди - 40кг	тн	1,604	*підрядник*	А/кран , електро, газозварювальний апарати	*МіМ*	
	2. Металоконструкції баків - 2шт, з навісом, огородженням та опорною площадкою						
2	Ремонт м/конструкцій баків, навіса,огородженням та опорною площадкою лист -5 -1792 кг кутник-63х63 - 114 кг швелер 18 - 494 кг круг 24 - 24 кг електроди - 60кг	тн	2,424	*підрядник*	А/кран , електро, газозварювальний апарати	*МіМ*	
	3. Металоконструкції верхньої площадки обслуговування						
3	Ремонт м/конструкцій верхньої площадки обслуговування лист -5 -325 кг кутник-50х50 - 39 кг кутник-25х25 - 15 кг лист 4 - 50 кг електроди - 10кг	тн	429	*підрядник*	А/кран , електро, газозварювальний апарати	*МіМ*	

32

22	Грунтування сущільних металевих поверхонь - (Сігмаковер 630 - 150 мкм 3,64 м2/л, розчинник Тіннер №91-92 -10%)	$м^2$	72	*Підрядник*	компресорна станція, фарбопульт	*роботи на висоті до 3м*	
23	Фарбування раніше погрунтованих сущільних металевих поверхонь (Сігмаковер 630 - 150 мкм 3,64 м2/л, розчинник Тіннер №91-92 -10%)	$м^2$	72	*Підрядник*	компресорна станція, фарбопульт	*роботи на висоті до 3м*	

Підписи членів комісії:

/С.Б.Гандзюк/ В.О.Труш /Л.І. Соловей/ Яковина М.І.

Погоджено:

Начальник відділу з РПО Ю.М.Токарук

Нач. управління з РБіС В.І.Микитин

Перший заступник генерального
директора – головний інженер
ТОВ "КАРПАТНАФТОХІМ"

_____ І.М.Підсадюк
«____»_____ 2017р.

ТЕХНІЧНЕ ЗАВДАННЯ НА ПРОЕКТУВАННЯ № 7/13-17 від 26.01.17р

1. Структурний підрозділ (код) цех *Цех НіОПСВ, управління забезпечення виробництв ТОВ «КАРПАТНАФТОХІМ» код 1319*
2. Назва проектної або конструкторської документації(П,РД,РП) *Розробити проект ремонту металоконструкцій Ерліфта господарсько-побутових стічних вод поз.4-8*
3. Основа для видачі завдання (№ з\п інвест. прогр.,інше) *Рішення оперативної наради УЗВ*
4. Мета проектування *Проведення ремонту металоконструкцій Ерліфта господарсько-побутових стічних вод поз.4-8*
5. Зміст завдання і його основні характеристики *Виконати проект для проведення ремонтних робіт Ерліфта господарсько-побутових стічних вод поз.4-8*
6. Економічний (чи інший) ефект від впровадження _____
7. Джерело фінансування та передбачувана вартість об'єкту _____
8. Терміни впровадження та наявність обладнання і матеріалів *І квартал 2017 року*
9. Особливі вимоги _____
10. Додаток_____

(технологічна схема: план розміщення обладнання; схема управління і регулювання;паспорт; копія припису інспекції;

_____

акт технічного стану; креслення записки; ескізи ; топографічна зйомка; викопіровка із генплану і інше)

12. Висновок проектної організації Погоджено (Савчук П.С)

УЗГОДЖЕНО:

Гол. фахівець (по напрямку): _____

«____»_____2017р.

Проектний відділ: _____

«25» 01 2017р.

Завдання склали:

Керівник структурного підрозділу: *начальник цеху НіОПСВ Гандзюк С.Б.* _____

«____»_____2017р.

Начальник управління забезпечення виробництв Оленюк В.Я. _____

«____»_____2017р.

Перший заступник генерального
директора – головний інженер
ТОВ "КАРПАТНАФТОХІМ"

І.М.Підсадюк
«___»_____ 2017р.

ТЕХНІЧНЕ ЗАВДАННЯ НА ПРОЕКТУВАННЯ N19/13-17 від 23.02.17р

1. Структурний підрозділ (код) цех *Цех НіОПСВ, управління забезпечення виробництв ТОВ «КАРПАТНАФТОХІМ» код 1319*
2. Назва проектної або конструкторської документації(П,РД,РП) *Розробити проектно-кошторисну документацію по ремонту металоконструкцій розподільчої камери Ерліфта господарсько-побутових стічних вод поз.4-8*
3. Основа для видачі завдання (№ з\п інвест. прогр.,інше) *Рішення оперативної наради УЗВ*
4. Мета проектування *Проведення ремонту металоконструкцій розподільчої камери Ерліфта господарсько-побутових стічних вод поз.4-8*
5. Зміст завдання і його основні характеристики *Виконати проектно-кошторисну документацію для проведення ремонтних робіт розподільчої камери Ерліфта господарсько-побутових стічних вод поз.4-8*
6. Економічний (чи інший) ефект від впровадження _____
7. Джерело фінансування та передбачувана вартість об'єкту _____
8. Терміни впровадження та наявність обладнання і матеріалів *І квартал 2017 року*
9. Особливі вимоги _____
10. Додаток _____

(технологічна схема: план розміщення обладнання; схема управління і регулювання;паспорт; копія припису інспекції; акт технічного стану; креслення записки; ескізи ; топографічна зйомка; викопіровка із генплану і інше)

12. Висновок проектної організації Погоджено (Савчук П.С.)

УЗГОДЖЕНО:

Гол. фахівець (по напрямку): Токарук Ю.М.
«___»_____2017р.

Проектний відділ: Воробель
«22» 02 2017р.

Завдання склали:

Керівник структурного підрозділу: *начальник цеху НіОПСВ Гандзюк С.Б.*
«___»_____2017р.

Начальник управління забезпечення виробництв Оленюк В.Я.
«___»_____2017р.

6.3. Очікувані результати від реалізації інвестиційної програми

Від реалізації інвестиційної програми ТОВ «КАРПАТНАФТОХІМ» у 2019 році очікується:

- забезпечення оперативності процесу встановлення ремонтних загороджень в пази водоскидного вікна водозливної греблі, що підвищить надійність роботи мережі питного водопостачання;
- забезпечення якісного проведення ремонтних робіт на затворах водозливної греблі, що дозволить покращити процес забору води через водоприймальні вікна;
- покращення умов праці для експлуатаційного персоналу Чечвинського водосховища;
- стабільне прийняття та очищення господарсько-побутових стічних вод, підвищення надійності роботи очисних споруд Товариства;
- значне покращення якості надання послуг з централізованого водопостачання та водовідведення;
- дотримання вимог природоохоронного законодавства, щодо виконання заходів з охорони підземних водних ресурсів та раціонального використання надр.

В ході виконання інвестиційної програми підприємства не передбачено отримання загального економічного ефекту від реалізації вищезгаданих заходів.

7. ОПИС ЗАХОДІВ ІНВЕСТИЦІЙНОЇ ПРОГРАМИ ТОВ «КАРПАТНАФТОХІМ» на 2019р.

Інвестиційна програма ТОВ «КАРПАТНАФТОХІМ» не передбачає залучення бюджетних коштів, підприємство використовує власні кошти на виконання запланованого комплексу заходів.

Згідно Інвестиційної програми заплановано виконання заходів за напрямками :

- заходи щодо підвищення якості послуг з централізованого водопостачання;
- заходи щодо підвищення екологічної безпеки та охорони навколишнього середовища.

В розрізі цих заходів планується провести:

в цеху водопостачання та каналізації

- встановлення електротельферів на верхній водозливній греблі Чечвинського водосховища (водозабір) в цеху водопостачання та каналізації.

в цеху нейтралізації і очищення промислових стічних вод

- заміна ерліфта в технологічній лінії очищення господарсько-побутових стічних вод в цеху нейтралізації і очищення промислових стічних вод.

7.1. Встановлення електротельферів на верхній водозливній греблі Чечвинського водосховища (водозабір) в цеху ВтаК.

До заходів з підвищення якості послуг з централізованого водопостачання увійшов захід з модернізації та технічного переоснащення, а саме встановлення електротельферів на верхній водозливній греблі Чечвинського водосховища (водозабір) в цеху водопостачання та каналізації на загальну суму 155,500 тис. грн. без ПДВ.

Основним джерелом фінансування даного заходу є виробничі інвестиції з прибутку.

Згідно проектно-кошторисної документації №№ 1704-КМ, 1704-КЗ «Навіс для зберігання ремонтних загороджень» інвестиційні витрати даного проекту складаються з таких розділів.

1. Витрати на придбання необхідного обладнання – вартість 155,500 тис.грн. без ПДВ.
2. Витрати на проведення будівельно-монтажних робіт – відсутні, в зв'язку з проведенням цих робіт власними силами Товариства.

7.1.1. Копія робочого проекту № 1704-КМ «Навіс для зберігання ремонтних загороджень».

1865/ОВК

ВІДОМІСТЬ ПОСИЛАЛЬНИХ ТА ПРИКЛАДЕНИХ ДОКУМЕНТІВ

Позначення	Найменування	Примітка
	Прикладені	
1704-КМ.ЛК	Кошторис	

1. Даний проект розроблений на основі технічного завдання №178/13-12 від 08.08.12р.
2. Проектом передбачено влаштування навісу в осях "1-4" по ряду "Г".
3. Будівельні роботи виконувати згідно вимог СНиП 3.03.01-87 " Несущие и ограждающие конструкции".
4. За умовну відмітку 0.000 прийнята відм. верху існуючого фундаменту по ряду "Г".
5. Об'єми і методи виконання робіт уточнити дефектними актами та проектом виробництва робіт, розробленими будівельною організацією.
6. Виготовлення і монтаж металоконструкцій виконувати відповідно до вимог чинних норм та правил:
   СНиП III-18-75 "Металлические конструкции."
   СНиП 2.03.11-85"Защита строительных конструкций от коррозии."
   СНиП III-4-80 "Техника безопасности в строительстве."
   СНиП II 23-81 "Стальные конструкции."
7. Металоконструкції зварні. Зварювання виконувати по контуру прилягання деталей.
8. Матеріал для зварювання приймати по табл.55 СНиП II-23-81.Висоту зварних швів приймати згідно вказівок п.12.8 СНиП II-23-81.
9. Зварювання конструкцій виконувати електродами Э-42 по ГОСТ 9467-75.
10. Металеві конструкції знежирити, очистити поверхню від іржі піскоструминним методом, здути порох та пофарбувати двома шарами емалі ПФ-115 ГОСТ 6465-76 по одному шару грунтовки ГФ-021 ГОСТ 25129-82.

31 01 13

				1704-КМ		Зам. 178-12 Т.З. 178/13-12	
				Цех водопостачання та каналізації Дільниця промислового водопостачання			
Нач.відділу	Ізідрик		30.01.13				
ГІП	Долошицький		30.1.13	Навіс для зберігання ремонтних загороджень	Стадія	Аркуш	Аркушів
Н.контр.	Антонюк		29.01		Р	1	6
Нач.бюро	Гищук		2013				
Пров.інж.	Сверида						
Виконавець	Курташ			Загальні дані	ПВ ТОВ "Карпатнафтохім"		

1864ТОВК

ВІДОМІСТЬ ПОСИЛАЛЬНИХ ТА ПРИКЛАДЕНИХ ДОКУМЕНТІВ

Позначення	Найменування	Примітка
	Прикладені	
1704-КЗ.ЛК	Кошторис	

1. Даний проект розроблений на основі технічного завдання №178/13-12 від 08.08.12р.
2. Проектом передбачено влаштування фундаментів під навіс в осях "1-4" по ряду "Г" та підлоги.
3. Будівельні роботи виконувати згідно вимог СНиП 3.03.01-87 " Несущие и ограждающие конструкции"
4. За умовну відмітку 0.000 прийнята відм. верху існуючого фундаменту по ряду "Г"
5. Усі зовнішні поверхні фундаментів, які стикаються з грунтом обмазати гарячим бітумом за два рази по холодній бітумній мастиці.
6. Об'єми і методи виконання робіт уточнити дефектними актами та проектом виробництва робіт, розробленими будівельною організацією.
7. Зворотню засипку фундаментів виконувати з пошаровим ущільненям грунту до утримання γск.гр.=1.6т/м^3.
8. Робочі креслення будівельних рішень розроблені відповідно до чинних норм та правил ДБН В.2.1-10-2009 "Основи та фундаменти споруд", СНиП 3.02.01-87 "Земляные сооружения, основания и фундаменты", СНиП III-4-80* "Техника безопасности в строительстве".
9. Перелік видів прихованих робіт, для яких відповідно до вказівок п.8 ДБН А.3.1-5-96 "Організація будівельного виробництва", необхідно складання актів огляду прихованих робіт:
   -основи під фундаменти і підземні споруди;
   -інженерні заходи по підготовці основи;
   -монолітні бетонні і залізобетонні фундаменти на природній основі під опори;
   - всі види арматурних робіт при подальшому бетонуванні конструкцій;
   -встановлення закладних деталей;
   -закінчені монолітні бетонні і залізобетонні конструкції.

31.01.13

				1704-КЗ		Зам. 178-12 Т.З. 178/13-12	
				Цех водопостачання та каналізації Дільниця промислового водопостачання			
Нач.відділу	Іздрик		30.01.13	Навіс для зберігання ремонтних загороджень	Стадія	Аркуш	Аркушів
ГІП	Долошицький		30.01		Р	1	3
Н.контр.	Антонюк		29.01				
Нач.бюро	Гищук		2013р				
Пров.інж.	Сверида				ПВ ТОВ		
Виконавець	Курташ			Загальні дані			

ВІДОМІСТЬ ОСНОВНИХ КОМПЛЕКТІВ РОБОЧИХ КРЕСЛЕНЬ

Позначення	Найменування	Примітка
1704-КЗ	Конструкції залізобетонні	
1704-КМ	Конструкції металеві	
1704-ТХ	Технологічні рішення	
1704-ЕМ	Силове електрообладнання	

ВІДОМІСТЬ РОБОЧИХ КРЕСЛЕНЬ МАРКИ КЗ

Аркуш	Найменування	Примітка
1	Загальні дані.	
2	Схема розташування фундаментів в осях " 1-4 " по	
	ряду " Г " на відмітці ±0.000.	
3	План підлоги в осях " 1 - 4 " по ряду " А-Г "	
	на відмітці ±0.000.	

Погоджено			
Посада	Прізвище	Підп.	Дата
Нач. бюро			

Технічні рішення,які прийняті в робочих кресленнях, відповідають вимогам екологічних,санітарно-гігієнічних, протипожежних та інших норм і правил і забезпечують безпечну для життя та здоровя людей експлуатацію обєкта при дотриманні заходів, що передбачені робочими кресленнями.

Головний інженер проекту _____ /Долошицький/

7.1.2. Обґрунтування вартості.

Технічною радою підприємства проведено підбір електротельферів для цеху водопостачання та каналізації на основі наданих комерційних пропозицій відповідно до поставленого технічного завдання.

Підприємство отримало пропозиції від наступних компаній:

- ТОВ «ТД ГУТМАН Україна» м.Київ,
- ТОВ « Київський завод кранів».м. Київ,
- ТОВ «Триумф-В» м. Харьків,
- ТОВ «КЗПТО» м. Київ.

Копії техніко-комерційних пропозицій додаються.

На основі наданих комерційних пропозицій проведено порівняльний аналіз цін, та обрано найкращий варіант для Товариства. Таблиця додається.

Учасниками Технічної ради було виділено сильні та слабкі сторони по кожній пропозиції. Враховуючи, що технічні характеристики розглянутих електротельферів для верхньої водозливної греблі Чечвинського водосховища (водозабір) в цеху водопостачання та каналізації ТОВ «КАРПАТНАФТОХІМ» практично одинакові, а середня ціна за комплект сама вигідніша для ТОВ «КАРПАТНАФТОХІМ», було обрано електротельфери компанії ТОВ «ТД ГУТМАН Україна» м.Київ.

Також до уваги було взято позитивні відгуки від фірм по експлуатації електротельферів імпортного виробництва цього постачальника.

Укладено договір № А2019100325 від 05.03.2019р. з ТОВ «ТД ГУТМАН Україна» на придбання 2-х електротельферів канатних з переміщенням MPM516 H12,5 V8-2xN20 згідно специфікації.

Придбані електротельфера встановлено власними силами ремонтного персоналу цеху ВтаК.

Порівняльна таблиця на придбаня тельферів

ТОВ "КАРПАТНАФТОХІМ"

№ пп	Учасники тендеру	Поступило пропозицій	Найменування	Кількість в компл.	Середня ціна за компл. в валюті пропозиції без ПДВ	Загальна сума грн. з ПДВ	Умови оплати	Умови постав-ки	Термін виконання
1	2	3	4	5	6	7	8	9	10
1	**ТОВ "ТД"Гутман Україна" м. Київ**	1	електротельфер	2	**155 500,00 грн.**	**186 600,00**	100 % аванс (60% після підписання договору, 40 % по повідомленню)	DDP склад Калуш	65 календарних днів
2	**ТОВ "Триумф-В" м. Харків**	1	електротельфер	2	**194 633,33 грн.**	**233 560,00**	50 % аванс	DDP склад Калуш	55 днів
3	**ТОВ "Київський завод кранів" м. Київ**	1	електротельфер	2	**210 833,33 грн.**	**253 000,00**	оплата по факту поставки	DDP склад Калуш	50 раб. днів
4	**ТОВ "КЗПТО" м. Київ**	1	електротельфер	2	**162 675,50 грн.**	**195 210,60**	оплата по факту поставки	DDP склад Калуш	45 днів

43

Начальник відділу МТПіКУ **З.М. Хомич**

Примітка : 11.02.2019 р.

Курс грн/ євро 30,520732

Код ОКПО 42066933, р/с 2600282977 в ПАТ "ПУМБ", МФО 334851
03148, м.Київ, вул. Володимира Покотила, будинок 7/2, ТОВ « ТД «Гутман Україна»,
тел.: (050) 381-52-70, www.gutman-ukraine.com; www.gutman.kiev.ua

Вих. 0602/2 від 06.02.2019р.

Жидкова Наталія Василівна
ТОВ «КАРПАТНАФТОХІМ»
mail@knh.com.ua
+38 (03472) 7-38-08

Комерційна пропозиція

ТОВ «ТД Гутман Україна» пропонує наступне вантажопідіймальне обладнання:

	Найменування продукції	термін пост.	Кіл-сть шт	Ціна грн. за 1 шт, грн. з ПДВ	Сума, Євро з ПДВ
1.	**Електротельфер канатний з переміщенням Болгарія MPM516 H12,5 V8-2x1 N20** -вантажопідйомність Q = 3200 кг; -висота підйому H = 12,5 м; -швидкість підйому- 8м/хв. -швидкість переміщення- 20 м/хв. -поліспаст - 2/1 -режим роботи FEM 9.511 (2 m) -температура середовища експлуатації -25 ° ... + 40° -напруга ланцюга живлення - 380 В, 50 Гц -ступінь захисту електрообладнання і апаратури управління IP 54 -термозахист ел. двигуна механізму підйому Завод виробник: Болгарія, м. Янтра, ТМ «Yantra»	45 к.д. з моменту внесення передплати	2	93 300	186 600

ТОВ «ТД Гутман Україна» є офіційним представником заводу-виробника компанії YANTRA Болгарія на території України.

Продукція відповідає всім обов'язковим вимогам та має наступну документацію:

- паспорт та інструкція з експлуатації від заводу-виробника.
- декларація відповідності
- гарантія 12 місяців

Термін поставки - 65 календарних днів з моменту внесення передплати
Умови поставки - DDP склад Покупця
Умови оплати - 60 % - передплата, 40% - на 5 робочий день після поставки на склад Покупця

З повагою
Виконавець – Гуминюк Г.К.
Ел. адреса: gogon@gutman.com.ua
тел: 050 381-52-70

«ТОРГОВИЙ ДІМ «ГУТМАН УКРАЇНА»

8425110000

ТОВ "КИЇВСЬКИЙ ЗАВОД КРАНІВ", тел./факс: (044) 337-09-80
Код ОКПО 38956920, р/с 26001475434500 в АТ "УКРСИББАНК", м. Київ
03148, Україна, м. Київ , вул. Картвелішвілі 7/2
e-mail: info@kzk.kiev.ua Сайт: http://kzk.kiev.ua
Адреса склада: м. Київ, вул. Малинська, 16

Вих.№133/050219/2
Від 05.02.2019 г.

Для відділу матеріально-технічного постачання
і комплектації устаткування
ТОВ «КАРПАТНАФТОХІМ»

На Ваш запит **Від 04.02.2019 р.** ТОВ «Київський завод кранів» повідомляє:

Комерційна пропозиція електротельфер 3,2 т 11,5 м

Найменування продукції	Термін пост.	Кількість, шт.	Ціна грн. за 1 шт.	Загальна сума, грн. в т.ч. ПДВ
CT516H11,5V1-2/1EK20 , тельфер канатний УСВ. без ограничителя грузоподъемности. Вантажопідйомність – 3200 кг. Висота підйому - 11,5 м., оснащений двигунами: Для переміщення потужністю 0,25 кВТ , тележки КН 1754; Для підйому потужністю 4,5 кВт, KG -2011 D6. В додатку габаритне креслення талі – дивитесь варіант CT516-03.	До 50 р/днів	1	126 500,00	126 500,00

Тельфера виробництва Болгарія відповідає всім обов'язковим вимогам і має наступну документацію:
- Паспорт, інструкція з експлуатації від заводу-виготовлювача, каталог частин;
- Декларація відповідності, Дозвіл на експлуатацію;
- Гарантія - 24 місяці з моменту виготовлення, 1 рік з моменту введення в експлуатацію.

Термін поставки тельфера виробництва Болгарія: до 50 р/ днів
Умови поставки: DDP Калуш.
Умови оплати: Передоплата 70%., Доплата інші 30% по факту наявності на складі постачальника за фактом готовності до відвантаження.

Директор ТОВ «Київський завод кранів» _____/Забур'янова К.П./

М.П.

ООО «ТРИУМФ-В»

Украина, 61052, г. Харьков, пер. Лопанский, 8
тел.: +38 (067) 352-55-14, +38 (095) 041-80-20
e-mail: triumf.v.info@gmail.com
http://triumf-v.com.ua

Коммерческое предложение

Тельфер электрический
г/п – 3,2 тонны
высота подъема – 12 метров
страна производитель – Болгария
состояние – восстановленный
гарантия – 1 год
Цена – 50500 грн с НДС

Цена указана с учетом доставки в г. Калуш по адресу заказчика.
Срок поставки: 7 дней (в наличии 2шт, 1 готов к отгрузке)
Условия оплаты: 50%-предоплата, 50%-по факту готовности к отгрузке

Тельфер электрический г/п – 3,2 тонны
высота подъема – 13 метров
страна производитель – Болгария
состояние – новый
гарантия – 2 года
Цена – 116780 грн с НДС (экв. 3549 евро + доставка)

Цена указана с учетом доставки в г. Калуш по адресу заказчика.
Срок поставки: в наличии или до 55 дней поставки
Условия оплаты: 50%-предоплата, 50%-по факту готовности к отгрузке

С уважением,
ООО «Триумф-В»

Директор Поляк Е.Б.

КИЕВСКИЙ ЗАВОД ПОДЪЕМНО-ТРАНСПОРТНОГО ОБОРУДОВАНИЯ

КИЕВСКАЯ ОБЛАСТЬ, 08320
С. БОЛЬШАЯ АЛЕКСАНДРОВКА, УЛ. КИЕВСКИЙ ШЛЯХ, 1196
ТЕЛ./ФАКС: +38 (044) 570-00-84
E-MAIL: INFO@KZPTO.COM.UA
WWW.KZPTO.COM.UA

Исх. № 41-18/010-2019

от 29 января 2019 г.

ООО «КАРПАТНАФТОХИМ»

Коммерческое предложение

В ответ на Ваш запрос., сообщаем, что наше предприятие **ООО «Киевский завод ПТО» является эксклюзивным представителем завода PodemCrane AD (г. Габрово, Болгария)** и имеет возможность изготовления, поставки и монтажа следующего грузоподъемного оборудования:

1. Таль электрическая канатная 21 MT 316 H10 V1-2/1 EN20 SH (пр-ва Podem, Болгария)

- грузоподъемность 3,2т;
- рабочая высота подъема H=10,0м;
- группа режима работы FEM 9.551/DIN 15020 – 3m;
- скорость подъема 8,0 м/мин;
- скорость передвижения 20,0 м/мин;
- электрооборудование Schneider Electric (Франция);
- термозащита электродвигателей;

Стоимость оборудования на условиях DDP, склад покупателя – 3 198 EUR. с НДС*

**расчет по курсу межбанка на день оплаты.*

- Сроки поставки: наличие на складе по состоянию на 18.10.17
- Условия поставки: склад Поставщика.
- Оборудование сертифицировано: УкрСЕПРО, CE, ISO9001, TuvCERT.
- Поставляемая документация: паспорт завода-изготовителя, инструкция по монтажу и эксплуатации, свидетельство и приемке, сертификаты качества завода-изготовителя, сертификаты происхождения, сертификаты соответствия УкрСЕПРО, декларация соответствия техническому регламенту, сертификаты качества на цепь, крюковую подвеску, каталог запасных частей, **разрешение на применение на территории Украины.**
- Год выпуска – 2018-2019.
- Гарантия – 18 месяцев. Гарантийное и сервисное обслуживание. Наличие запасных частей.

исп. Плюцар Сергей
050-334-87-76

КЗПТО
КИЕВСКИЙ ЗАВОД ПОДЪЕМНО-ТРАНСПОРТНОГО ОБОРУДОВАНИЯ

КИЕВСКАЯ ОБЛАСТЬ, 08320
С. БОЛЬШАЯ АЛЕКСАНДРОВКА, УЛ. КИЕВСКИЙ ШЛЯХ, 1196
ТЕЛ./ФАКС: +38 (044) 570-00-64
E-MAIL: INFO@KZPTO.COM.UA
WWW.KZPTO.COM.UA

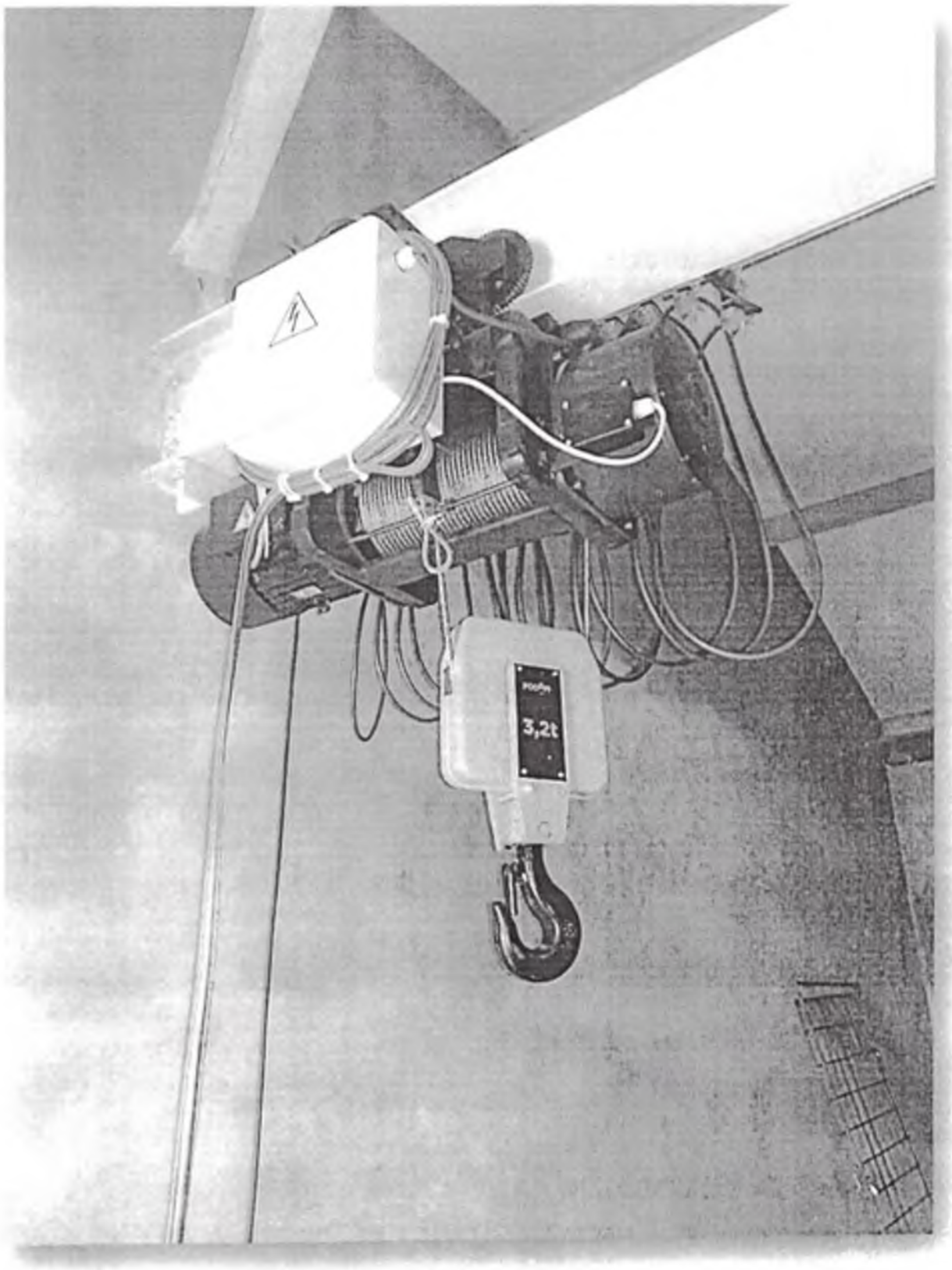

КИЕВСКАЯ ОБЛАСТЬ, 08320
С. БОЛЬШАЯ АЛЕКСАНДРОВКА, УЛ. КИЕВСКИЙ ШЛЯХ, 1196
ТЕЛ./ФАКС: +38 (044) 870-00-64
E-MAIL: INFO@KZPTO.COM.UA
WWW.KZPTO.COM.UA

Тельфер электрический канатный
(монорельсовое исполнение)

марки **21 MT 316 H10 V1 2/1 EN20 SH**
завод-изготовитель «ПодемКран» АД, г. Габрово, Р. Болгария

Технические характеристики:

Грузоподъемность –	3.2 т
Высота подъема –	10.0 м
Скорость подъема –	8.0 м/мин
Скорость передвижения –	20.0 м/мин
Диаметр каната –	Ø 10 мм
Режим работы по ISO 4301 –	M5 (средний)
Полиспастная схема -	2/1
Пульт управления-	Подвесной 6 кнопок + ав. стоп, ключ-марка
Масса –	360 кг
Електооборудование –	Schneider Electric
Напряжение, V/Hz	380–400/50
Тип двутавра	№ 24M - 45M
Ном. мощность эл.мотора (подъем), кВт	5.5
Ном. мощность эл.мотора (передвижение), кВт	0.25
Ном. ток. подъем / передвижения	11. 5 A /0.96 A
Исполнение	Общепромышленное
Безопасность	Ограничитель высоты подъема, канатоукладчик.

исп. Плюцар Сергей
050-334-87-76

КИЕВСКИЙ ЗАВОД ПОДЪЕМНО-ТРАНСПОРТНОГО ОБОРУДОВАНИЯ

КИЕВСКАЯ ОБЛАСТЬ, 08320
С. БОЛЬШАЯ АЛЕКСАНДРОВКА, УЛ. КИЕВСКИЙ ШЛЯХ, 119Б
ТЕЛ./ФАКС: +38 (044) 570-00-64
E-MAIL: INFO@KZPTO.COM.UA
WWW.KZPTO.COM.UA

Габаритные размеры

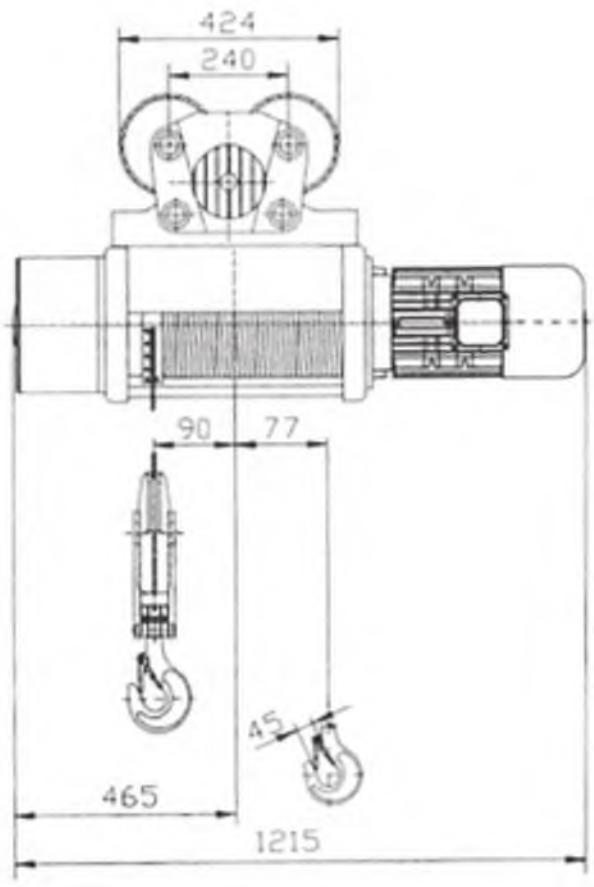

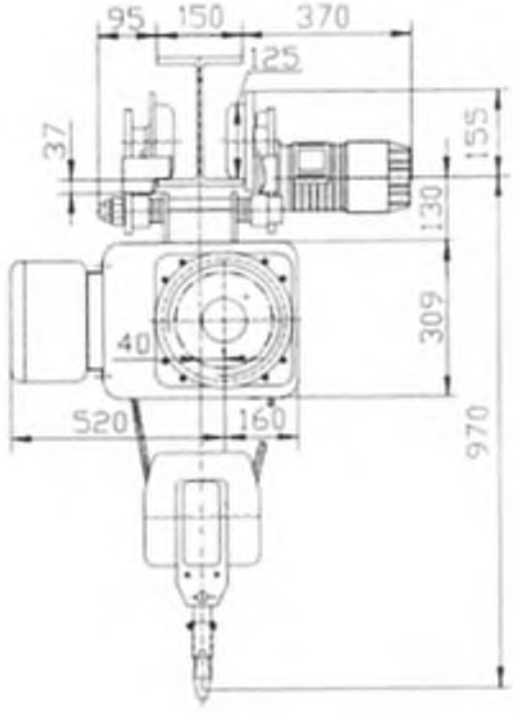

исп. Плюцар Сергей
050-334-87-76

Типовий договір, затверджений наказом № 99 від 26.02.2018 року

ДОГОВІР № Д-20/ПАР-2325

м. Калуш «03» 03 2014 р.

ТОВАРИСТВО З ОБМЕЖЕНОЮ ВІДПОВІДАЛЬНІСТЮ "ТОРГОВИЙ ДІМ "ГУТМАН УКРАЇНА", м. Київ, надалі «Продавець», що є платником податку на прибуток на загальних умовах, в особі **Директора Гуминюка Г.К.**, що діє на підставі Статуту, з одного боку, і

ТОВ «КАРПАТНАФТОХІМ» м. Калуш, надалі «Покупець», що є платником податку на прибуток на загальних умовах, в особі **Генерального директора Підсадюка І.М.**, що діє на підставі Статуту, з іншого боку, уклали даний договір про наступне:

1. ПРЕДМЕТ ДОГОВОРУ

1.1. Продавець зобов'язується продати (передати) Покупцеві у зумовлений цим Договором строк, а Покупець зобов'язується купити (прийняти і оплатити) електротельфер канатний з переміщенням MPM516 H12,5 V8-2xN20 - 2 шт. імпортного виробництва за ціною, в кількості та асортименті, згідно специфікації, яка викладена в Додатку № 1 до цього Договору (далі за текстом – Товар). Специфікація укладається одночасно з укладенням цього Договору, і після підписання уповноваженими представниками Сторін є невід'ємним додатком до цього Договору.

1.2. Товар продається за асортиментом, зазначеним в Специфікації[1].

1.3. Найменування, ціна, показники якості і кількість, комплектація та складові частини Товару, а також одиниці вимірювання, коди УКТЗЕД зазначаються в Специфікації.

1.4. Виробником Товару є: Товариство з обмеженою відповідальністю "Торговий дім "Гутман Україна".

1.5. Продавець свідчить а) про відсутність будь-яких претензій та прав третіх осіб, обтяжень на Товар, що є предметом цього Договору; б) що на дату укладання цього Договору Товар не перебуває під арештом чи забороною відчуження, у заставі (в тому числі податковій); в) що до Товару відсутні судові спори, Товар вільний від прав третіх осіб, відносно нього не укладено жодних правочинів про відчуження.

2. ЦІНА ДОГОВОРУ

2.1. Загальна сума Договору складає: 186 600 грн. (Сто вісімдесят шість тисяч шістсот Гривень нуль Копійок), в тому числі ПДВ 20% - 31 100 грн.

2.2. Ціни на Товар є фіксованими на весь термін дії цього Договору та зазначені в Специфікації до даного Договору, що є невід'ємною частиною даного Договору, встановлюються в українських гривнях й містять у собі вартість маркування і пакування.

2.3. При продажу Товару, Продавець зобов'язаний вказувати у податковій накладній - код товару згідно УКТЗЕД.

3. ПОРЯДОК РОЗРАХУНКІВ

3.1. Оплата Товару здійснюється Покупцем в національній валюті України шляхом безготівкового перерахування грошових коштів на поточний рахунок Продавця в наступному порядку:

3.1.1. Покупець перераховує авансовий платіж в розмірі 50% вартості Товару на підставі рахунку Продавця на поточний рахунок останнього протягом 5-ти (п'яти) банківських днів з моменту підписання цього Договору;

[1] Товар в комплекті - це зазначений у Договорі набір товарів. Кожен з цих товарів може функціонувати самостійно, але оскільки договором вони визначені, як комплект, то відповідно, продавець зобов'язаний передати покупцеві весь набір. Комплектність Товару - це певний Договором купівлі-продажу складний виріб (транспортні засоби, обладнання, технічні вироби). Комплектуючі вироби не можуть функціонувати самостійно.

3.1.2. Покупець перераховує остаточний платіж в розмірі 50% вартості Товару на підставі рахунку Продавця на поточний рахунок останнього у строк не більше, ніж протягом 5-ти (п'яти) банківських днів з моменту виконання Продавцем зобов'язань щодо продажу Товару.

3.2. Датою оплати вважається дата списання відповідної суми з поточного рахунку Покупця.

3.3. При затримці оплати авансового платежу, строк передачі Товару автоматично продовжується на строк затримання авансової оплати.

3.4. У випадку, якщо при настанні терміну платежу за Договором у Продавця існують грошові зобов'язання перед Покупцем (в тому числі з оплати неустойки), термін виконання яких настав, а також грошові зобов'язання (в тому числі з оплати неустойки), строк виконання яких не визначений або визначений моментом пред'явлення вимоги, будь-яка із Сторін може в односторонньому порядку заявити про залік зустрічних однорідних вимог, в результаті чого зустрічні грошові зобов'язання Сторін зменшуються на суму здійсненого заліку, і перерахуванню на поточний рахунок Продавця підлягає сума в розмірі початкового зобов'язання Покупця, зменшеного на суму здійсненого заліку.

4. СТРОК Й УМОВИ ПЕРЕДАЧІ ТОВАРУ

4.1. Строк передачі Товару Покупцю складає 65 (шістдесят п'ять) календарних днів з дати здійснення авансового платежу. Передача Товару Покупцю здійснюється із наданням Продавцю документу Покупця, який підтверджує повноваження особи на здійснення господарської операції в інтересах Покупця (отримання товарно-матеріальних цінностей).

4.2. Продавець має право на дострокову передачу Товару в межах строку передачі, визначеного цим Договором, з обов'язковим письмовим попередженням Покупця не пізніше, ніж за 5 (п'ять) робочих днів до дати дострокової передачі.

4.3. Постачання Товару здійснюється на умовах DDP м. Калуш, вул. Промислова, 4 (Офіційні правила тлумачення торговельних термінів Міжнародної торговельної палати – ІНКОТЕРМС у редакції 2010 року). Офіційні правила тлумачення торговельних термінів Міжнародної торгової палати в редакції 2010 року (ІНКОТЕРМС - 2010) застосовуються при тлумаченні умов (базису) поставок Товару в частині, яка не суперечить умовам цього Договору.

4.4. Датою продажу Товару за цим Договором вважається дата передачі товару на склад Покупця (при продажу Товару на умовах DDP), яка вказується у видатковій накладній на Товар.

4.5. Одночасно з Товаром Продавець в місці поставки передає Покупцеві наступні документи:

- видаткову накладну,
- сертифікат або паспорт якості на Товар,
- сертифікат відповідності (якщо Товар підлягає обов'язковій сертифікації),
- інформацію про вміст дорогоцінних металів у даному Товарі (при необхідності),
- товарно-транспортну накладну або залізничну накладну,
- експлуатаційні документи, або інші документи (інструкції), які включають в себе умови з використання, зберігання, монтажу Товару.

Сторони можуть змінити або доповнити перелік документів, що надаються Продавцем Покупцю в Специфікації до цього Договору. Документація має бути надана Покупцю на українській мові.

4.6. Право власності на проданий Товар переходить до Покупця в момент отримання Товару від Продавця в місці поставки, що зазначено у пункті 4.3. цього Договору, за видатковою накладною.

4.7. Ризик випадкової загибелі Товару переходить від Продавця до Покупця з дати переходу до нього права власності на Товар (дата підписання видаткової накладної).

4.8. За результатами передачі Товару, Сторони підписують видаткову накладну, яку складає Продавець. Видаткові накладні формуються на підставі даних про кількість Товару, зазначених в залізничних накладних, товаротранспортних накладних тощо, відповідно до обраного базису поставки Товару. Датою підписання видаткових накладних є дата, що вказана у цих документах.

Зобов'язання Продавця щодо продажу Товару вважаються виконаними з моменту підписання Сторонами видаткової накладної та надання Продавцем документів, відповідно до умов п.4.5. цього Договору.

4.9. Покупець має право відмовитися від приймання Товару та від підписання видаткової накладної на Товар у разі:

- некомплектності Товару / Товару не в комплекті;
- передачі Товару неналежної якості;
- передачі Товару неналежної кількості;
- відсутність документів на Товар.

4.10. Товар, який буде доставлений (переданий) Покупцю без його згоди, з порушенням умов Договору (у тому числі в більшій кількості, ніж зазначено у специфікації Договору) чи залишений Покупцю незважаючи на його відмову від приймання Товару на підставі п.4.9. цього Договору, приймається Покупцем на відповідальне зберігання. Всі витрати пов'язані з відповідальним зберіганням такого товару відшкодовуються за рахунок Продавця.

Продавець зобов'язаний у п'ятиденний строк з дня отримання письмового повідомлення від Покупця про прийняття товару на відповідальне зберігання, розпорядитися таким товаром (забрати товар у Покупця).

При неотриманні в зазначені строки відповіді Покупець має право розпорядитися товаром на свій розсуд, у тому числі встановити плату за зберігання товару та реалізувати товар в рахунок оплати за його зберігання.

5. ЯКІСТЬ ТОВАРУ І ГАРАНТІЇ

5.1. Якість Товару, що продається/купується за цим Договором, повинна відповідати якісним характеристикам, що зазначені у Специфікації, та підтверджуватися сертифікатом або паспортом якості заводу-виробника.

5.2. Продавець гарантує якість Товару в цілому.

5.3. Продавець гарантує, що Товар буде відповідати сертифікату або паспорту якості на Товар, виданому підприємством-виробником.

5.4. Продавець гарантує якість Товару протягом 12 місяців від дати продажу. Гарантійний строк починає перебіг з моменту підписання Сторонами видаткової накладної на Товар.

5.5. Гарантійний строк, встановлений в п. 5.4 цього Договору, продовжується на час, протягом якого Покупець не міг використовувати Товар в зв'язку з обставинами, які залежать від Продавця, до їх усунення Продавцем.

5.6. Гарантійний строк на комплектуючий виріб до Товару дорівнює гарантійному строку на Товар і починає спливати одночасно з гарантійним строком на Товар.

5.7. У разі заміни Товару (комплектуючого виробу / виробу з комплекту) неналежної якості на Товар (комплектуючий виріб / виріб з комплекту), що відповідає умовам Договору, гарантійний строк на нього починає рахуватись з моменту заміни.

5.8. У разі виходу з ладу всього Товару або комплектуючого виробу до Товару / вироби з комплекту Товару, виявлення Покупцем будь-яких дефектів матеріалів, конструкції або збірки Товару, Продавець за свій рахунок здійснює заміну частин, що вийшли з ладу, або дефектних частин або всього Товару протягом 30 (тридцяти) календарних днів з дня отримання від Покупця відповідної рекламації.

5.9. Продавець відповідає за недоліки Товару, якщо він не доведе, що вони виникли після його передання Покупцеві внаслідок порушення Покупцем правил користування та/чи зберігання Товару, дій третіх осіб, випадку або непереборної сили. Строки і порядок встановлення Покупцем недоліків проданого Товару, які не могли бути виявлені при звичайному їх прийманні, і пред'явлення Продавцю претензій у зв'язку з недоліками проданого Товару визначаються законодавством відповідно до вимог Господарського кодексу України.

5.10. При виявленні дефектів Товару, Покупець зобов'язується, протягом 15-ти календарних днів з моменту виявлення дефекту, сповістити про це Продавця в письмовій формі шляхом факсимільного повідомлення або по електронній пошті:

Покупець:	Продавець:
Генеральний директор	Директор
Підсадюк І.М.	Г.К. Гуминюк

тел. + (03472)3102
електронна пошта:.
mail@knh.com.ua

тел. 123-45-67
електронна пошта:.
grigori@gutman.com.ua

При необхідності Покупець відправляє Продавцю (рекомендованим листом з повідомленням) рекламацію (дефектну відомість).

5.11. У випадку, якщо недоліки купленого Товару можуть бути усунуті без повернення його Продавцеві, Покупець має право вимагати від Продавця усунення недоліків по місцезнаходженню Товару або усунення їх своїми засобами за рахунок Продавця. Витрати по заміні неякісного Товару покладаються на Продавця (здійснюються за його рахунок).

5.12. У випадку виявлення дефектів Товару, виклик представника Продавця для фіксації зазначених вище обставин є обов'язковим. Продавець зобов'язується відряджати свого представника для фіксації дефектів Товару протягом 5 (п'яти) робочих днів з моменту одержання відповідного виклику від Покупця. Про установлені факти складається двосторонній Акт. За згодою Покупця, до процедури фіксації дефектів Товару може бути залучений експерт Торгово-промислової палати України.

5.13. У випадку неприбуття представника Продавця протягом 5 (п'яти) робочих днів з дня його повідомлення, або його відмови від підпису в двосторонньому Акті про фіксацію дефектів, Акт підписується Покупцем в односторонньому порядку, а копія Акту направляється Продавцю поштою або будь-яким іншим способом. В даному випадку Акт, складений Покупцем в односторонньому порядку, є належним документом, який засвідчує факт виходу Товару з ладу, і приймається Продавцем як підстава виконання зобов'язань по гарантії.

6. ЗДАЧА ТА ПРИЙМАННЯ ТОВАРУ

6.1. Товар вважається зданим Продавцем та прийнятим Покупцем:

- по кількості – на відповідність даних, вказаних у видатковій накладній;
- по якості – на відповідність даних, що вказані у паспорту якості Товару, виданого підприємством-виробником Товару та/або сертифікаті якості.

6.2. Приймання Товару по кількості та якості проводиться згідно з Інструкцією про порядок приймання продукції виробничо-технічного призначення і товарів народного споживання за кількістю, затвердженою постановою Держарбітражу при Раді Міністрів СРСР від 15 червня 1965 № П-6 та згідно з Інструкцією про порядок приймання продукції виробничо-технічного призначення і товарів народного споживання за якістю, затвердженою постановою Держарбітражу при Раді Міністрів СРСР від 25 квітня 1966 № П-7.

6.3. Передача Товару здійснюється в тарі та / або упакуванні, що гарантує захист Товару від ушкоджень і корозійного впливу під час перевезення, якщо Покупцем не встановлено додаткових вимог до упаковки Товару. Продавець за власний рахунок забезпечує пакування Товару, необхідне для його перевезення (за винятком випадків, коли в даній галузі торгівлі прийнято звичайно надавати у розпорядження товари з такими ж характеристиками, що обумовлені договором, без упаковки).

6.4. Пакування здійснюється в в тій мірі, в якій обставини, що стосуються транспортування (наприклад, засоби перевезення, місце призначення), були повідомлені Продавцю до укладення цього Договору. Упаковка повинна містити належне маркування.

6.5. Приймання Товару здійснюється у присутності повноважного представника Продавця (або представника транспортної організації) і представника Покупця. У разі виявлення недостачі, некомплектності, передачі не в комплекті або продажу неякісного Товару складається відповідний Акт, при необхідності з залученням представника Торгово-промислової палати (ТПП) або незалежного експерта. Виклик представника Продавця для складання Акту обов'язковий. Копія Акту з відповідною рекламацією направляється на адресу Продавця не пізніше 60 (шістдесяти) календарних днів з моменту його складання. У разі підтвердження некомплектності, передачі не в комплекті, недостачі чи невідповідності якості Товару всі витрати, пов'язані з проведенням експертизи і викликом представників ТПП (незалежного експерта), несе Продавець.

7. ОБСТАВИНИ НЕПЕРЕБОРНОЇ СИЛИ (ФОРС-МАЖОР)

7.1. Сторони звільняються від відповідальності за повне або часткове невиконання будь-яких зобов'язань за цим Договором, яке стало наслідком дії будь-яких з наступних обставин: пожежі, повені, посухи, землетрусу, замерзання водних шляхів, інших природних катастроф чи суворих погодних умов; терористичного акту, цивільних безпорядків, повстання, революції, війни, військового нападу чи конфлікту, епідемії чи карантину, дії органів влади, законних чи незаконних, пов'язаних із прийняттям нових чи зміною існуючих приписів, правил, розпоряджень, встановлених норм, заборон чи обмежень, бойкоти, страйки, локаути в будь-якій формі, захоплення підприємств або їхніх приміщень, пошкодження чи знищення виробничих потужностей, що мають місце на підприємстві Сторони, яка просить звільнення від відповідальності, або її постачальників чи підрядників, та будь-яка інша подія чи обставина, яка впливає на виконання зобов'язань хоча б однією зі Сторін даного Договору, перебуває поза контролем Сторони і не могла бути розумно уникнена чи подолана, незалежно від того, чи є вона подібною до обставин, зазначених вище.

7.2. Якщо виконання даного Договору будь-якою зі Сторін відкладається чи унеможливлюється внаслідок дії будь-якої з обставин, зазначених в п.7.1 даного Договору, ця Сторона одразу, але не пізніше 3 (трьох) днів після виникнення відповідної обставини, зобов'язана попередити другу Сторону Договору про настання такої обставини, її вплив на здатність здійснити виконання зобов'язання, орієнтовну дату відновлення виконання зобов'язання та припинення дії такої обставини відповідно до умов цього Договору. Факти, викладені в такому повідомленні, мають бути підтверджені торгово-промисловою палатою (або іншим компетентним органом чи організацією) відповідної країни за місцем настання обставини. Сторона, яка просить звільнення від відповідальності у зв'язку з настанням такої обставини протягом 20 (двадцяти) днів після її виникнення повинна належним чином оформити та легалізувати відповідний документ, який підтверджує неможливість виконання, і направити його другій Стороні. Неповідомлення чи несвоєчасне повідомлення другої Сторони, яка включає направлення офіційного документа, що підтверджує неможливість виконання, позбавляє першу Сторону права посилатися на будь-яке зі вказаних вище обставин як підставу звільнення від відповідальності за невиконання зобов'язань.

7.3. У випадку дії обставини непереборної сили понад 30 днів Договір може бути розірваний в односторонньому порядку на підставі повідомлення Покупця, яке може бути направлене факсимільним або електронним зв'язком.

7.4. Договір вважається розірваним через 5 (п'ять) днів з моменту відправлення Покупцем повідомлення, вказаного в п. 7.3. даного Договору.

8. ВІДПОВІДАЛЬНІСТЬ СТОРІН

8.1. За невиконання або неналежне виконання зобов'язань, передбачених цим Договором, Сторони несуть майнову відповідальність, передбачену цим Договором та чинним законодавством України.

8.2. У разі невиконання або неналежного виконання умов цього Договору винна Сторона зобов'язана відшкодувати іншій Стороні заподіяні таким невиконанням або неналежним виконанням збитки.

8.3. Під збитками в цьому Договорі розуміються: вартість втраченого, пошкодженого або знищеного майна; додаткові витрати (штрафні санкції, сплачені іншим суб'єктам, вартість додаткових робіт, додатково витрачених матеріалів тощо), понесені Стороною, яка зазнала збитків внаслідок порушення зобов'язань іншою стороною; неодержаний прибуток (втрачена вигода), на яку Сторона, що зазнала збиток, мала право розраховувати у разі належного виконання зобов'язання іншою Стороною.

8.4. У випадку не передачі або несвоєчасної передачі Продавцем Товару в строки, зазначені в цьому Договору, Продавець сплачує Покупцю штраф в розмірі 25% вартості непоставленого (недопоставленого) Товару.

8.5. У випадку прострочення передачі Товару більш, ніж на 15 календарних днів, Покупець має право відмовитися від приймання Товару та розірвати цей Договір, повідомив про це Продавця в

письмовій формі. В цьому разі Продавець зобов'язаний повернути Покупцю отриманий авансовий платіж впродовж 3 (трьох) банківських днів з моменту отримання повідомлення про розірвання цього Договору, та в ці ж самі строки сплатити Покупцю штраф згідно п. 8.4. цього Договору, а також сплатити Покупцю процент за використання чужих грошових коштів від суми авансу з моменту його отримання та до дати його повернення Покупцю. Процент за використання чужих грошових коштів, а саме – коштів Покупця, встановлюється із розрахунку 28 % річних.

8.6. Продаж Товару неналежної якості чи кількості (не в комплекті/некомплектний Товар) вважатиметься порушенням строку передачі Товару, погодженого Сторонами за цим Договором.

8.7. У випадку відмови Продавця від виконання своїх зобов'язань щодо продажу (передачі) Товару, він повинен повернути суму авансового платежу Покупцю на його поточний рахунок впродовж 1 (одного) банківського дня, а також сплатити Покупцю процент за використання чужих грошових коштів від суми авансу з моменту його отримання та до дати його повернення Покупцю. Процент за використання чужих грошових коштів, а саме – коштів Покупця, встановлюється із розрахунку 28 % річних.

8.8. У випадку недотримання строків повернення суми авансового платежу, встановлених в п.п. 8.5, 8.7 цього Договору, Продавець сплачує Покупцю пеню в розмірі 0,2 % від суми заборгованості за кожен день прострочення виконання.

8.9. Оплата пені або штрафу не звільняє Продавця від виконання обов'язків за цим Договором, за винятком випадку, коли Покупець скористується своїм правом розірвати цей Договір.

8.10. За порушення зобов'язань відносно якості (комплектності) Товару Продавець сплачує Покупцю штраф в розмірі 25 % вартості неякісного (некомплектного) Товару та зобов'язаний за власний рахунок в погоджені з Покупцем терміни провести його заміну.

8.11. У випадку недотримання (невиконання або виконання неналежним чином) гарантійних умов, встановлених розділом 5 цього Договору, Продавець сплачує Покупцю штраф у розмірі ста відсотків вартості Товару за цим Договором.

8.12. Продавець компенсує Покупцю всі збитки, понесені ним внаслідок ненадання документів, зазначених в п. 4.5 цього Договору.

8.13. У випадку порушення терміну оплати за Товар Покупець оплачує на поточний рахунок Продавця штраф в розмірі подвійної облікової ставки НБУ, яка діяла в період, коли сталося порушення, від вартості неоплаченого Товару за кожний прострочений день.

8.14. Збитки за цим Договором стягуються у повній сумі понад штрафні санкції.

9. УМОВИ ДОТРИМАННЯ ПОДАТКОВОГО ЗАКОНОДАВСТВА

9.1. У випадку застосування до Покупця фінансових санкцій, спричинених порушенням вимог чинного законодавства, щодо порядку декларування та/або сплати податків Продавцем та/або постачальниками Продавця, Продавець зобов'язаний відшкодувати Покупцю завдані йому збитки в розмірі, який підтверджується податковими повідомленнями – рішеннями (ППР) контролюючих органів, на протязі 5-ти робочих днів з моменту одержання контрагентом відповідної вимоги (претензії) Покупця і копій ППР.

9.2. У випадку, якщо органами податкової служби (шляхом складання податкового повідомлення - рішення, акту перевірки, довідки, внесення коригувань до облікової картки Покупця як платника податку, іншим способом) та/чи рішенням (постановою) суду буде зменшено податковий кредит Покупця з ПДВ по податковим накладним Продавця, зменшені податкові витрати Покупця на ціну товарів, придбаних у Продавця, донараховані Покупцю податки, збори, обов'язкові платежі, нараховані штрафні санкції за порушення податкового законодавства чи судом буде прийнято рішення про стягнення на користь держави доходу, отриманого в результаті операції, що визнана недійсною/нікчемною, та, це буде пов'язано з:

- анулюванням (відміною) державної реєстрації Продавця;
- виключенням Продавця із реєстру платників податку на додану вартість (в тому числі анулювання свідоцтва платника ПДВ);

- господарськими відносинами Продавця та/або його контрагентів з підприємствами, які мають ознаки фіктивності, що зафіксовано в актах перевірок органів державної податкової служби чи рішенні (постанові) суду;
- неналежним чином ведення бухгалтерського та/або податкового обліку, несвоєчасним, неналежним чином, не в повному обсязі поданням в податкові органи обов'язкової податкової звітності;
- встановленим податковим органом чи судом недійсності (в тому числі нікчемності) договору, що підписаний між Покупцем та Продавцем чи Продавцем та його контрагентом;
- стягненням в користь держави всього отриманого Покупцем по недійсному/нікчемному договору, що підписаний між Продавцем та Покупцем,

Продавець зобов'язаний на протязі 5 (п'яти) календарних днів з дати направлення йому Покупцем відповідної претензії про відшкодування збитків оплатити грошові кошти в розмірі, що дорівнює сумі, на яку Покупцю зменшено податковий кредит з ПДВ, зменшені податкові витрати, донараховані податки, збори, обов'язкові платежі, нараховані штрафні санкції, стягнено на користь держави отримане по угоді, що визнане недійсною/нікчемною (далі – Виплата).

У випадку наявності заборгованості Покупця перед Продавцем та не виконання Продавцем в термін, зазначений вище своїх зобов'язань по Виплаті – Виплата здійснюється шляхом проведення заліку зустрічних однорідних вимог за рахунок грошових коштів, які підлягають оплаті Продавцю Покупцем по будь - яким грошовим зобов'язанням.

У випадку невиконання Продавцем своїх зобов'язань, що зазначені в даному пункті Договору, Покупець має право на стягнення суми Виплати в судовому порядку.

У випадку, якщо акт (дії) органа податкової служби чи рішення суду (на підставі яких виникли зобов'язання по Виплаті) в подальшому будуть визнані незаконними і відмінені (повністю або частково), Покупець зобов'язується повернути Продавцю отримані від нього в якості Виплати грошові кошти в відповідній сумі (пропорційно, в залежності від того, в якій частині акт/дії/рішення визнані незаконними, відмінені, зміцені). При цьому, якщо з Покупця фактично були утримані в бюджет суми донарахованих податків, зборів, штрафних санкцій, то повернення Продавцю грошових коштів здійснюється лише після їх фактичного отримання Покупцем із бюджету та тільки в розмірі суми, повернутої з бюджету.

9.3. Продавець зобов'язаний скласти податкову накладну в електронній формі з дотриманням умови щодо її виписки та реєстрації у порядку, визначеному законодавством, а також умов щодо електронного підпису уповноваженої платником особи, вказати у податковій накладній код товару згідно УКТЗЕД, та зареєструвати її в Єдиному реєстрі податкових накладних.

Продавець компенсує Покупцю збитки, понесені останнім внаслідок порушення порядку виписки та реєстрації податкових накладних Продавцем. Розмір збитків визначається в розмірі ПДВ, зазначеній у податковій накладній, оформленій з порушенням ст. 201 Податкового кодексу України, та/або порушення умов електронного цифрового підпису та/або порушення порядку та термінів реєстрації (понад 365 днів) чи її відсутності в Єдиному реєстрі податкових накладних. Розмір збитків підлягає безумовному відшкодуванню Продавцем протягом 5-ти робочих днів з моменту одержання Продавцем відповідної вимоги (претензії) від Покупця.

У випадку виникнення факту/ів зупинення реєстрації податкових накладних та/або розрахунків коригування до податкових накладних стосовно операцій за цим Договором Продавець зобов'язаний повідомити про такий факт представника Покупця засобами електронного зв'язку не пізніше наступного робочого дня після виникнення такого факту/ів.

З метою відновлення реєстрації податкових накладних та/або розрахунків коригування до податкових накладних Продавець зобов'язаний подати до контролюючого органу за своїм основним місцем обліку письмові пояснення та / або копії необхідних документів протягом 30 (тридцяти) календарних днів після виникнення такого факту/ів і повідомити про це представника Покупця засобами електронного зв'язку не пізніше наступного робочого дня після такого подання.

Якщо уповноваженою комісією при ДФС України, за результатами розгляду поданих Продавцем письмових пояснень та / або копій необхідних документів, приймається рішення про відмову у реєстрації податкових накладних та/або розрахунків коригування до податкових накладних

стосовно операцій за цим Договором Продавець зобов'язаний повідомити про це Покупця в офіційному (письмовому) порядку не пізніше наступного робочого дня після отримання такого рішення уповноваженої комісії при ДФС України.

В результаті таких дій Продавець компенсує Покупцю витрати (збитки), понесені останнім внаслідок втрати права на формування податкового кредиту з ПДВ за отриманими товарами/роботами/послугами.

Розмір витрат (збитків) визнається Продавцем в розмірі суми ПДВ, зазначеній у податкових накладних та/або розрахунках коригування до податкових накладних, по яких прийнято рішення про відмову реєстрації в ЄРПН.

У випадку, якщо розмір збитків не перевищує суму, яка належить до сплати Покупцем, відшкодування збитків здійснюється в наступному порядку: Покупець направляє Продавцю претензію із зазначенням суми збитків, та повідомлення про здійснення зарахування зустрічних однорідних вимог в односторонньому порядку на зазначену суму збитків. З моменту отримання Продавцем такого повідомлення про здійснення зарахування зустрічних однорідних вимог, сума, яка належить до сплати Покупцем Продавцю за цим Договором відповідно зменшується на суму збитків, зазначену в претензії та повідомленні.

У випадку відсутності грошових зобов'язань з боку Покупця внаслідок їх виконання, розмір збитків підлягає безумовному перерахуванню Продавцем на рахунок Покупця протягом 5-ти робочих днів з моменту одержання Продавцем відповідної вимоги (претензії) від Покупця незалежно від подальших дій Продавця з адміністративного оскарження дій ДФС України.

10. КОНФІДЕНЦІЙНІСТЬ ІНФОРМАЦІЇ

10.1. Вся інформація про діяльність однієї із Сторін цього Договору, яка стане відома іншій Стороні цього Договору у зв'язку з підписанням та/або виконанням та/або припиненням цього Договору, а також цей Договір і всі Додатки, Додаткові угоди, Доповнення і зміни до нього є конфіденційною інформацією (далі – «конфіденційна інформація»).

10.2. Конфіденційна інформація не може бути передана жодною із Сторін цього Договору для ознайомлення і використання третіми особами без попередньої письмової згоди іншої Сторони.

10.3. Не є порушенням цього Договору надання однією із Сторін конфіденційної інформації в органи державної влади України, які наділені відповідними повноваженнями і чиї запити оформлені належним чином (відсутні підстави для відмови в наданні інформації, яка вказана в запиті). При цьому, Сторона, яка надала конфіденційну інформацію в органи державної влади України, зобов'язується не пізніше наступного робочого дня, за днем надання (відправки, виїмки) конфіденційної інформації, направити іншій Стороні повідомлення, що містить наступну інформацію: а) перелік наданої конфіденційної інформації; б) підстава надання конфіденційній інформації за даним Договором (акт перевірки, протокол про виїмку і т. д.). Сторони зобов'язуються при наданні конфіденційної інформації в органи державної влади України, повідомляти їх про те, що надана інформація є конфіденційною і не підлягає розголошенню третім особам.

10.4. Збитки, заподіяні однією із Сторін порушенням іншою Стороною зобов'язань, вказаних в п.п. 10.1. – 10.3. цього Договору, компенсується винною Стороною в повному обсязі.

11. ТЕРМІН ДІЇ ДОГОВОРУ

11.1. Договір набирає чинності з моменту підписання його сторонами і діє до 27 червня 2019 р., а в частині гарантійних обов'язків та розрахунків до повного виконання зобов'язань обома Сторонами.

12. ПОРЯДОК РОЗВ'ЯЗАННЯ СУПЕРЕЧОК

12.1. Усі суперечки, розбіжності або претензії за цим Договором, що виникають у зв'язку з даним Договором, вирішуються Сторонами шляхом переговорів і консультацій.

12.2. У випадку неможливості досягнення Сторонами згоди щодо спірного питання шляхом переговорів і консультацій, зацікавлена Сторона має право передати суперечку на розгляд господарському суду по місцезнаходженню відповідача.

13. ЗАКЛЮЧНІ ПОЛОЖЕННЯ

13.1. Цей Договір та будь-які його положення можуть бути змінені чи доповнені Додатками до Договору, які складаються в письмовій формі і є невід'ємними частинами цього Договору після підписання уповноваженими представниками кожної із Сторін та скріплення печатками Сторін.

13.2. Недійсність окремої частини даного Договору не тягне за собою недійсність інших його частин і Договору загалом, оскільки Сторони допускають, що цей Договір міг бути укладений і без включення в нього такої частини. У разі недійсності частини Договору Сторони зобов'язуються узгодити і внести зміни в даний Договір у відповідній частині протягом 10 календарних днів з моменту визнання такої частини недійсною.

13.3. Сторони несуть відповідальність за достовірність банківських реквізитів, викладених в цьому Договорі. У випадку зміни юридичних реквізитів, Сторони зобов'язані повідомити про це одна іншу протягом 3 (трьох) календарних днів з моменту здійснення змін.

13.4. Договір може бути розірваний за взаємною згодою Сторін, про що складається Додаток до Договору.

13.5. З моменту підписання даного Договору всі попередні переговори й листування по цьому втрачають силу.

13.6. Всі виправлення у тексті цього Договору мають юридичну силу тільки тоді, коли вони завірені підписами уповноважених представників обох Сторін у кожному окремому випадку та печатками Сторін.

13.7. Жодна із Сторін не має права передавати свої права і зобов'язання по цьому Договору третій Стороні без письмової згоди іншої Сторони по даному Договору.

13.8. Кожна Сторона приймає на себе зобов'язання повідомляти одна одну у випадку зміни своїх реквізитів або юридичної адреси на протязі двох днів з моменту їх зміни. У випадку порушення термінів виконання своїх зобов'язань, Сторони несуть відповідальність у відповідності до чинного законодавства України.

13.9. У разі переходу на іншу систему оподаткування на протязі дії Договору, Сторона зобов'язана повідомити про це іншу Сторону на протязі трьох календарних днів.

13.10. Закінчення виконання зобов'язань по Договору може бути оформлене актом звірки рахунків по Договору. Даний акт складається зацікавленою Стороною направляється іншій Стороні поштовим відправленням або іншим встановленим Договором способом чи вручається під розписку уповноваженому представнику іншої Сторони. Інша Сторона зобов'язана засвідчити акт підписами керівника та головного бухгалтера (в разі наявності) і печаткою, із запереченнями чи без таких, та у вищевказаному порядку відправити зацікавленій Стороні не пізніше 10-ти (десяти) робочих днів після отримання. У випадку пропуску іншою Стороною вказаного строку відправлення акту останній вважається таким, що підписаний іншою Стороною.

13.11. Залік зустрічних вимог Продавцем без письмової згоди Покупця не допускається.

13.12. Беручи до уваги те, що при укладанні Договору Сторонами стають відомі персональні дані (далі по тексту ПД) фізичних осіб (дані про контрагентів ФО-П і дані про фізичних осіб, які є уповноваженими представниками юридичних осіб), з метою дотримання положень Закону України «Про захист персональних даних» Суб'єкти ПД підписуючи даний договір:

- підтверджують, що дали згоду на збір, обробку, накопичення, зберігання, поширення та знищення персональних даних (далі по тексту БПД) Сторін даного Договору;
- підтверджують що проінформовані про свої права (згідно ст. 8 Закону України «Про захист персональних даних») і про мету збору ПД.
- повністю розуміють, що надана інформація є персональними даними, тобто даними, що використовуються для ідентифікації представників Сторін і погоджується з тим, що такі дані обробляються (зберігаються) у Сторін для подальшого використання відповідно до Господарського,

Цивільного, Податкового кодексів України, Закону України «Про бухгалтерський облік та фінансову звітність» та для реалізації ділових відносин між Сторонами.

Підписанням даного Договору Суб'єкти ПД підтверджують отримання повідомлення від Сторони контракту про включення інформації про себе як представника Сторони до бази персональних даних Контрагентів з метою здійснення господарської діяльності, підготовки та подання відповідно до вимог законодавства податкової та іншої звітності, а також внутрішніх документів Сторін з питань реалізації визначених законодавством прав та обов'язків у сфері господарських, цивільних, адміністративно-правових, податкових відносин та відносин у сфері бухгалтерського обліку, а також відомості про права, визначені Законом України «Про захист персональних даних», і осіб, яким ці дані надаються для виконання зазначеної мети.

13.13. Цей Договір складений у двох екземплярах, що мають однакову юридичну силу, по одному екземпляру для кожної зі Сторін.

13.14. До підписання оригіналу договору юридичну силу має факсимільна або електронна копія договору на протязі 10-ти днів з моменту підписання до моменту обміну факсимільними або електронними копіями.

14. БАНКІВСЬКІ РЕКВІЗИТИ Й АДРЕСИ СТОРІН

ПРОДАВЕЦЬ	ПОКУПЕЦЬ
ТОВАРИСТВО З ОБМЕЖЕНОЮ ВІДПОВІДАЛЬНІСТЮ "ТОРГОВИЙ ДІМ "ГУТМАН УКРАЇНА"	**ТОВ «КАРПАТНАФТОХІМ»**
03148, м. Київ, вул. Володимира Покотила, 7/2	77306, м. Калуш, Івано-Франківська обл., вул. Промислова, 4
п/р № 2600282977 в ПАТ "ПУМБ" (Расчетный), МФО 334851 Код СДРПОУ 42066933 ІПН № 420669326570	п/р № 26008924426151.980 в ПАТ "УКРГАЗБАНК", м.Київ (Поточний 151) МФО 320478 , СДРПОУ 33129683 ІПН № 331296809062
Директор	**Генеральний директор**
Гуминюк Г.К.,	**Підсадюк І.М.**
м.п.	м.п.

Додаток № 1
до договору № А2019100325
від 05.03.2019 року

СПЕЦИФІКАЦІЯ № 1
до договору № А2019100325 від 05.03.2019 року

№	Найменування та інші технічні характеристики	ДСТУ, ТУ, тощо	Код УКТЗЕД	Одиниця вимірю	Кіл-ть	Ціна без ПДВ,грн.	Сума без ПДВ,грн.
1	Електротельфер канатний з переміщенням MPM516 H12,5 V8-2xN20	Технічний регламент безпеки машин ДСТУ EN 60204-32:2014; ДСТУ EN 60204-1:2015 р. 6, 7, 9, 10, 11, 13, 16, 17	8425110000	шт	2	77 750	155 500
						СУМА	155 500
						ПДВ 20%	31 100
						Разом з ПДВ 20%	186 600

Продавець зобов'язується додатково до документів, що вказані у п.4.5. Договору, передати одночасно з Товаром наступні документи:

Паспорт на Товар.

Даний додаток є невід'ємною частиною договору № А2019100325 від 05.03.2019 р.

ПРОДАВЕЦЬ
ТОВАРИСТВО З ОБМЕЖЕНОЮ ВІДПОВІДАЛЬНІСТЮ "ТОРГОВИЙ ДІМ "ГУТМАН УКРАЇНА"

03148, м. Київ, вул. Володимира Покотила, 7/2
ЄДРПОУ 42066933
ІПН № 420669326570

Директор

_____ / **Гуминюк Г.К,**

м.п.

ПОКУПЕЦЬ
ТОВ «КАРПАТНАФТОХІМ»

77306, м. Калуш, Івано-Франківська обл., вул. Промислова, 4
ЄДРПОУ 33129683
ІПН № 331296809062

Генеральний директор

_____ / **Підсадюк І.М.**

м.п.

11

Видаткова накладна № 138 від 22 травня 2019 р.

Постачальник: **ТОВАРИСТВО З ОБМЕЖЕНОЮ ВІДПОВІДАЛЬНІСТЮ «ТОРГОВИЙ ДІМ «ГУТМАН УКРАЇНА»**
П/р 2600282977, у банку ПАТ "ПУМБ", м.Київ, МФО 334851,
Украина, 03148, м.Київ, ВОЛОДИМИРА ПОКОТИЛА, дом № 7, кв.2, тел.: 0952787577,
код за ЄДРПОУ 42066933, ІПН 420669326570

Покупець: **ТОВАРИСТВО З ОБМЕЖЕНОЮ ВІДПОВІДАЛЬНІСТЮ "КАРПАТНАФТОХІМ"**

Договір: № А2019100325 від 05.03.2019

Рахунок: Рахунок на оплату покупцю № 100 від 06 березня 2019 р.

№	Товар	Кількість		Ціна з ПДВ	Сума з ПДВ
1	Канатний електричний тельфер MPM516H12,5V8-2X1N20, (г/п 3,2т Н=12,5) m.	2	шт	93 300,00	186 600,00

Разом: 186 600,00
У тому числі ПДВ: 31 100,00

Всього найменувань 1, на суму 186 600,00 грн.
Сто вісімдесят шість тисяч шістсот гривень 00 копійок
У т.ч. ПДВ: Тридцять одна тисяча сто гривень 00 копійок

Від постачальника* Отримав(ла) Жидкова Н.С

Головний бухгалтер Лещ... Сергіївна
* Відповідальний за здійсн... операції і правильність її оф...

«ТОРГОВИЙ ДІМ «ГУТМАН УКРАЇНА» Товариство з обмеженою відповідальністю м. Київ код 42066933

За довіреністю № від

директор Хаміг З.М.
Розумний В.В.

МНХ 00001429

проект „Інше благоустрій" (000000041)
стаття „Устатковання, яке не входить в кошторис буд-ва" (000000256
Мазур / Мазур О.О. /

Оленюк Л.М.

ДЕКЛАРАЦІЯ ПРО ВІДПОВІДНІСТЬ

Підіймального обладнання та запасних частини до нього - талі електричні канатні, серії МРМ*, кранові двохрейкові візки серії КК* де * - будь-які літерно-цифрові поєднання, що деталізують специфікації конкретних моделей, що визначають вантажопідіймальність, габаритний розмір, висоту підйому, поліспаст, швидкість підйому, швидкість переміщення, наявність чи різновид візка, електродвигуна, мотор-редуктора та уточнення комплектації або інших технічних характеристик (код УКТЗЕД 8425)

(модель виробу/виріб (номер виробу, тип або номер партії чи серійний номер)

виробник: «MV YANTRA», AD, 10, Neophit Rilski St., 5300 Gabrovo, Bulgaria – Болгарія

(Найменування та місцезнаходження виробника або його уповноваженого представника)

Ця декларація про відповідність видана під виключну відповідальність постачальника.

Талі електричні канатні, серії МРМ*, кранові двохрейкові візки серії КК*, де * – будь-які літерно-цифрові поєднання, що деталізують специфікації конкретних моделей, що визначають вантажопідіймальність, габаритний розмір, висоту підйому, поліспаст, швидкість підйому, швидкість переміщення, наявність чи різновид візка, електродвигуна, мотор-редуктора та уточнення комплектації або інших технічних характеристик (код УКТЗЕД 8425)

(Об'єкт декларації (ідентифікація нетиповального електричного обладнання, яка дає змогу забезпечити його простежуваність, може включати кольорове зображення, достатньої якості, яке є необхідним для ідентифікації технічного електрообладнання)

Об'єкт декларації, описаний вище, відповідає вимогам:

Технічного регламенту безпеки машин та ДСТУ EN 60204-32:2014 пп. 4.4.6; 4.4.8; 5.1; 5.2.2; 7.2.5; 7.6; 7.7; 9.2.3; 9.3.2; 10.1.2; 11.5; 12.6; 13.2.3; 14.2; 15.1; 16.2.1; 17.2; 17.9, ДСТУ EN 60204-1:2015 пп. 4.4.5; 4.4.6; 5.3.4; 6.2.3; 8.2.2; 9.2.1; 9.2.3; 10.8.1; 10.8.3; 10.8.4; 13.1.2; 13.2.2; 16.2.1; 17.2; 17.3; 17.4; 17.7; 17.8; 17.9; 18.3 (протокол випробувань №2019.16.05.20.01 від 20.05.2019р., ВЛ ТОВ «АКАДЕМТЕСТ», м.Харків, вул. Весніна, 5 (атестат акредитації №2Н1045 від 26.02.2018р. до 25.02.2023р.)

(Посилання на відповідні стандарти у переліку національних стандартів, що були застосовані, або посилання на інші технічні специфікації, стосовно яких декларується відповідність)

ОС ТОВ «Тестметретандарт», 10029, м. Житомир, вул. Небесної Сотні, 52, свідоцтво UA.TR.108

(ім'я/назва та адреса/ідентифікаційний номер органу з оцінки відповідності)

законом експертизу документації, випробування продукції, аналіз/дослідження випробувань

(опис виконаних робіт)

Додаткова інформація: --

Підписано від імені керівника *ТОВ «ТОРГОВИЙ ДІМ «ГУТМАН УКРАЇНА», м. Київ, вул. Володимира Винниченка, будинок 7-2, код ЄДРПОУ 32[illegible]*

(назва посади)

Гумиюк Г.К.

(прізвище, ім'я та по батькові)

20.05.2019р.

Декларація про відповідність взята на облік ОС ТОВ «Тестметретандарт», 10029, м. Житомир, вул.Небесної Сотні, 52

Обліковий номер декларації UA.TR.D.0496-19 від 20.05.2019р. термін дії 19.05.2020р.

Заступник керівника ОС

(підпис)

Л.М. Лябунець

(ініціали та прізвище)

000496

СЕРТИФИКАТ

С настоящото се удостоверява, че

„МВ Янтра“ АД

ул. „Неофит Рилски“ 10
5300 Габрово
България

е въвела и поддържа **Система за управление на качеството**

Обхват:
Производство и продажби на електрически телфери; кранове и кранови компоненти; транспалетни колички; платформи и повдигачи; текстилни машини машиностроителни детайли и изделия

С одит, документиран в доклад, бе потвърдено, че системата за управление отговаря на изискванията на следния стандарт

ISO 9001 : 2015

Сертификат рег. номер	509658 QM15
Валиден от	2016-12-19
Валиден до	2019-12-18
Дата на сертификация	2016-12-19

DAkkS
Deutsche Akkreditierungsstelle
D-ZM-16014-01-00

DQS GmbH

Frank Grächen
Управител

Accredited Body: DQS GmbH, August-Schanz-Straße 21, 60433 Frankfurt am Main, Germany
Administrative Office: DQS Holding GmbH, Konrad-Adenauer-Allee 8-10, 61118 Bad Vilbel, Germany

ЗАТВЕРДЖУЮ
Перший заступник генерального
директора - головний інженер
ТОВ «КАРПАТНАФТОХІМ»
_____В.Я. Оленюк
«28» 05 _____2019 р.

АКТ
приймання товарно –матеріальних цінностей за кількістю та якістю

м. Калуш «27» 05 2019 року

На виконання наказу № 420 від 25.07.2018 року року поТОВ «КАРПАТНАФТОХІМ» комісія в складі:

голова комісії: начальник відділу МТПіКУ – Хомич З.М.
члени комісії: начальник цеху водопостачання та каналізації Гудзоватий С.В.
механік (зайнятий ремонтом устаткування цеху В та К) Богдан О.І.
нженер 1 кат. відділу МТПіКУ – Жидкова Н.В.

провела прийомку Товару по кількості та якості відповідно до діючих Інструкцій про порядок приймання Товару по кількості та якості «П-6, П-7» та Положення про поставки Товару виробничо-технічного призначення на виконання зобов'язань по Договору № А2019100325 від 05.03.2019 року, укладеного між ТОВ «КАРПАТНАФТОХІМ» та ТОВ «ТД «ГУТМАН УКРАЇНА» м. Київ та склала Акт приймання про наступне:
Зауважень щодо стану тари, упаковки, маркування, пломб не має.

1. Товар поставлений по накладній № 138 від 22.05.2019 року.
2. За документами Продавця зазначалося та фактично виявилося та прийнято Покупцем по кількості, асортименту, в повній комплектності, з усіма документами та відповідної якості:
3. Комісія претензій і зауважень до ТОВ «ТД «ГУТМАН УКРАЇНА» м. Київ не має.

Голова комісії: _____ **Хомич З.М.**

Члени комісії: _____ **Гудзоватий С.В.**

_____ **Богдан О.І.**

_____ **Жидкова Н.В.**

7.2. Заміна ерліфта в технологічній лінії очищення господарсько-побутових стічних вод в цеху НіОПСВ.

До заходів з підвищення екологічної безпеки та охорони навколишнього середовища об'єктів водовідведення підприємства увійшов комплекс заходів з заміни ерліфта в технологічній лінії очищення господарсько-побутових стічних вод в цеху нейтралізації і очищення промислових стічних вод на загальну суму 909,36 тис. грн. без ПДВ.

Основним джерелом фінансування даного заходу є виробничі інвестиції з прибутку.

У відповідності з проектно-кошторисною документацією проектами № 2197 «Ерліфт» та № 2187 «Оголовок ерліфта» інвестиційні витрати даного заходу складаються з таких розділів.

1. Витрати на придбання необхідних виробів і матеріалів необхідних для оновлення основних фондів – орієнтовна вартість 793,24 тис.грн. без ПДВ.
2. Витрати на проведення будівельно-монтажних робіт –вартість 116,22 тис. грн. без ПДВ.

На технологічній лінії очищення господарсько-побутових стічних вод освітлені стічні води після первинних відстійників поз.3-5 а-е ерліфтом поз. 3-6 направляються в камеру поз.4-8 для подальшого біологічного очищення: одна частина з них поступає на 1-шу ступінь очищення, а друга частина – на 2-гу ступінь очищення.

Ерліфт введений в експлуатацію у 1989 році та за час експлуатації під дією навколишнього середовища та агресивних стічних вод зазнав значних ушкоджень. Враховуючи перед аварійний стан ерліфта доцільно провести його заміну.

7.2.1. Копія робочого проекту № 2187 СБ «Оголовок ерліфта».

7.2.2. Копія робочого проекту № 2197 СБ «Ерліфт».

1. *Розміри для довідок.
2. **Розмір уточнити по місцю.
3. H14, ±IT14/2.
4. Шорсткість оброблених поверхонь дет. БЧ – $\overset{12,5}{\vee}$.
5. Зварні шви за ГОСТ 5264-80, крім вказаних. Варити електродом Э-50А ГОСТ 9467-75.
6. Зварні шви перевірити зовнішнім оглядом.
7. Дозволяється використання, як матеріалів, для патрубка (дет. поз. 4) – труби $\frac{720 \times 8 \text{ ГОСТ } 10704-76}{10 \text{ ГОСТ } 10705-78}$, для патрубка (дет. поз. 5) – труби $\frac{1120 \times 8 \text{ ГОСТ } 10704-76}{10 \text{ ГОСТ } 10705-78}$.
8. Антикорозійний захист виконати згідно вимог замовника та рекомендацій провідного інженера з протикорозійного захисту відділу головного механіка ТОВ "КАРПАТНАФТОХІМ".

Зм.	Арк.	№ докум.	Підпис	Дата	2187 СБ	(Т.з. №7/13 (Зам. №7-1		
Розроб.		Савчук		26.01.17	Оголовок ерліфта	Літ.	Маса	Масш
Перевір.		Воробель				і	906,2	1:1
Пров.інж.						Аркуш	Аркушів	
Нач.бюро		Савчук		26.01.17	Цех НіОПСВ.	ПВ ТОВ "КАРПАТНАФТОХ		
Н.контр.		Воробель						
Затв.		Воробель						

Філіп: 2187 СБ 58 Формат А4х3

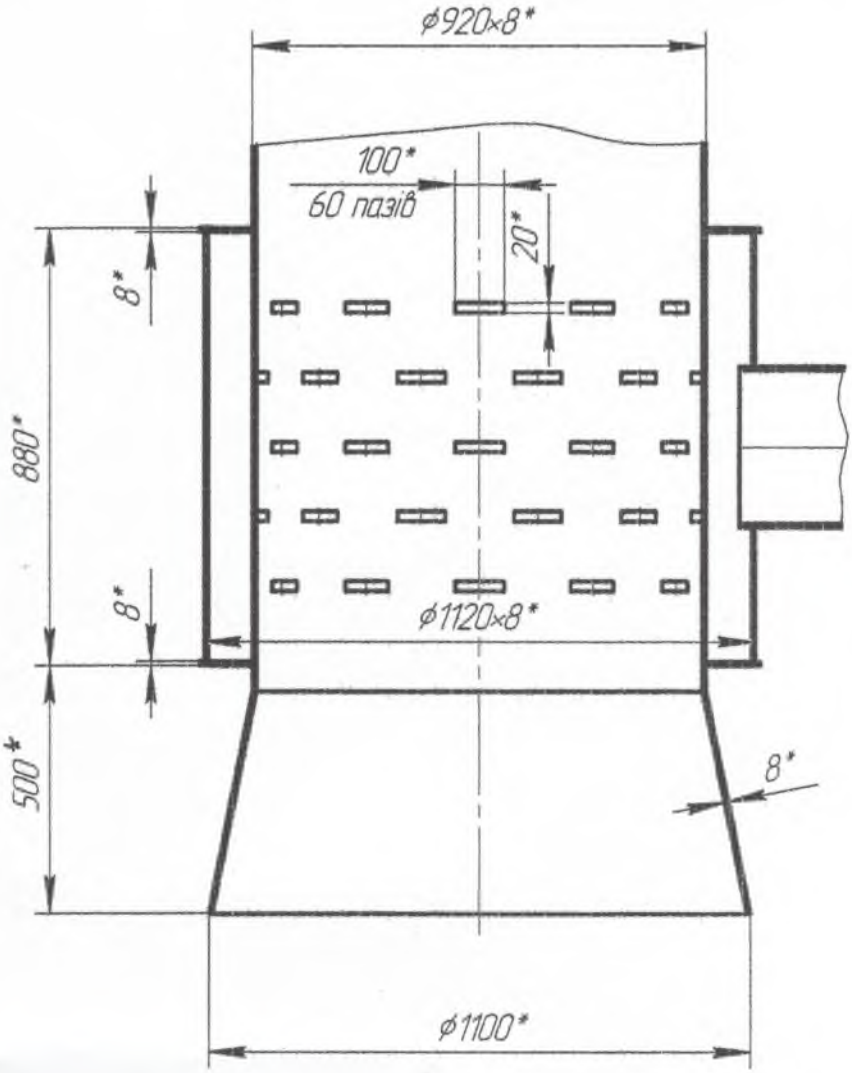

1. *Розміри для довідок.
2. **Розміри уточнити по місцю.
3. ±IT14/2.
4. Шорсткість оброблених поверхонь дет. БЧ – $\overset{12,5}{\vee}$.
5. Зварні шви за ГОСТ 5264-80. Варити електродом Э-50А ГОСТ 9467-75.
6. Існуючі металоконструкції демонтувати.
7. Зварні шви перевірити зовнішнім оглядом.

Зм.	Арк.	№ докум.	Підпис	Дата	2197 СБ	(Т.з. №19/13-17) (Зам. №19-17)		
Розроб.		Федоришин		22.03.2017	Ерліфт	Літ.	Маса	Масштаб
Перевір.		Савчук		24.03.17		і	5264	1:40
Пров.інж.		Федоришин		22.03.2017		Аркуш	Аркушів 1	
Нач.бюро		Савчук		24.03.17	НіОПСВ	ПВ ТОВ "КАРПАТНАФТОХІМ"		
Н.контр.		Савчук		24.03.17				
Затв.		Воробель		24.03.17				

та
ту)

Файл: 2197_Ерліфт 59 Формат А4×6

7.2.3. Обґрунтування вартості.

Для виконання цих робіт залучено спеціалізовану підрядну організацію, яка має досвід та технічні можливості виконання таких робіт.

Враховуючи довготривалу плідну співпрацю була обрана комерційна пропозиція ПАТ «Гребінківський машинобудівний завод» та укладено наступні договори:

- Договір №А2019100363 від 15.03.2019р. на придбання ерліфта для розподільчої камери,
- Договір підряду №А2019100404 від 28.03.2019р. на ремонт металоконструкцій ерліфта.

Типовий договір, затверджений наказом № 79 від 26.02.2018 року

ДОГОВІР № ПДГМА-2365

м. Калуш «13» 03 2019 р.

ПРИВАТНЕ АКЦІОНЕРНЕ ТОВАРИСТВО "ГРЕБІНКІВСЬКИЙ МАШИНОБУДІВНИЙ ЗАВОД", смт. Гребінки, надалі «Продавець», що є платником податку на прибуток на загальних умовах, в особі **Голови правління Майструка Ю.Б.**, що діє на підставі Статуту, з одного боку, і

ТОВ «КАРПАТНАФТОХІМ» м. Калуш, надалі «Покупець», що є платником податку на прибуток на загальних умовах, в особі **Генерального директора Підсадюка І.М.**, що діє на підставі Статуту, з іншого боку, уклали даний договір про наступне:

1. ПРЕДМЕТ ДОГОВОРУ

1.1. Продавець зобов'язується продати (передати) Покупцеві у зумовлений цим Договором строк, а Покупець зобов'язується купити (прийняти і оплатити) Ерліфт для розподільчої камери (інв. № 1303000579) українського виробництва за ціною, в кількості та асортименті, згідно специфікації, яка викладена в Додатку № 1 до цього Договору (далі за текстом – Товар). Специфікація укладається одночасно з укладенням цього Договору, і після підписання уповноваженими представниками Сторін є невід'ємним додатком до цього Договору.

1.2. Товар продається за асортиментом, зазначеним в Специфікації[1].

1.3. Найменування, ціна, показники якості і кількість, комплектація та складові частини Товару, а також одиниці вимірювання, коди УКТЗЕД зазначаються в Специфікації.

1.4. Виробником Товару є: ПРИВАТНЕ АКЦІОНЕРНЕ ТОВАРИСТВО "ГРЕБІНКІВСЬКИЙ МАШИНОБУДІВНИЙ ЗАВОД".

1.5. Продавець свідчить а) про відсутність будь-яких претензій та прав третіх осіб, обтяжень на Товар, що є предметом цього Договору; б) що на дату укладання цього Договору Товар не перебуває під арештом чи забороною відчуження, у заставі (в тому числі податковій); в) що до Товару відсутні судові спори, Товар вільний від прав третіх осіб, відносно нього не укладено жодних правочинів про відчуження.

2. ЦІНА ДОГОВОРУ

2.1. Загальна сума Договору складає: 951 889,00 грн. (Дев'ятсот п'ятдесят одна тисяча вісімсот вісімдесят дев'ять Гривень нуль Копійок), в тому числі ПДВ 20% - 158 648,17 грн.

2.2. Ціни на Товар є фіксованими на весь термін дії цього Договору та зазначені в Специфікації до даного Договору, що є невід'ємною частиною даного Договору, встановлюються в українських гривнях й містять у собі вартість маркування і пакування.

2.3. При продажу Товару, Продавець зобов'язаний вказувати у податковій накладній - код товару згідно УКТЗЕД.

3. ПОРЯДОК РОЗРАХУНКІВ

3.1. Оплата Товару здійснюється Покупцем в національній валюті України шляхом безготівкового перерахування грошових коштів на поточний рахунок Продавця в наступному порядку:

3.1.1. Покупець перераховує авансовий платіж в розмірі 30% вартості Товару на підставі рахунку Продавця на поточний рахунок останнього протягом 3-х (трьох) банківських днів з моменту підписання цього Договору;

[1] Товар в комплекті - це зазначений у Договорі набір товарів. Кожен з цих товарів може функціонувати самостійно, але оскільки договором вони визначені, як комплект, то відповідно, продавець зобов'язаний передати покупцеві весь набір. Комплектність Товару - це певний Договором купівлі-продажу складний виріб (транспортні засоби, обладнання, технічні вироби). Комплектуючі вироби не можуть функціонувати самостійно.

61

3.1.2. Покупець перераховує остаточний платіж в розмірі 70% вартості Товару на підставі рахунку Продавця на поточний рахунок останнього у строк не більше, ніж протягом 3-х (трьох) банківських днів з моменту виконання Продавцем зобов'язань щодо продажу Товару.

3.2. Датою оплати вважається дата списання відповідної суми з поточного рахунку Покупця.

3.3. При затримці оплати авансового платежу, строк передачі Товару автоматично продовжується на строк затримання авансової оплати.

3.4. У випадку, якщо при настанні терміну платежу за Договором у Продавця існують грошові зобов'язання перед Покупцем (в тому числі з оплати неустойки), термін виконання яких настав, а також грошові зобов'язання (в тому числі з оплати неустойки), строк виконання яких не визначений або визначений моментом пред'явлення вимоги, будь-яка із Сторін може в односторонньому порядку заявити про залік зустрічних однорідних вимог, в результаті чого зустрічні грошові зобов'язання Сторін зменшуються на суму здійсненого заліку, і перерахуванню на поточний рахунок Продавця підлягає сума в розмірі початкового зобов'язання Покупця, зменшеного на суму здійсненого заліку.

4. СТРОК Й УМОВИ ПЕРЕДАЧІ ТОВАРУ

4.1. Строк передачі Товару Покупцю складає 60 (шістдесят) календарних днів з дати здійснення авансового платежу. Передача Товару Покупцю здійснюється із наданням Продавцю документу Покупця, який підтверджує повноваження особи на здійснення господарської операції в інтересах Покупця (отримання товарно-матеріальних цінностей).

4.2. Продавець має право на дострокову передачу Товару в межах строку передачі, визначеного цим Договором, з обов'язковим письмовим попередженням Покупця не пізніше, ніж за 5 (п'ять) робочих днів до дати дострокової передачі.

4.3. Постачання Товару здійснюється на умовах DDP м. Калуш, вул. Промислова, 4 (Офіційні правила тлумачення торговельних термінів Міжнародної торговельної палати – ІНКОТЕРМС у редакції 2010 року). Офіційні правила тлумачення торговельних термінів Міжнародної торгової палати в редакції 2010 року (ІНКОТЕРМС - 2010) застосовуються при тлумаченні умов (базису) поставок Товару в частині, яка не суперечить умовам цього Договору.

4.4. Датою продажу Товару за цим Договором вважається дата передачі товару на склад Покупця (при продажу Товару на умовах DDP), яка вказується у видатковій накладній на Товар.

4.5. Одночасно з Товаром Продавець в місці поставки передає Покупцеві наступні документи:

- видаткову накладну,
- сертифікат або паспорт якості на Товар,
- сертифікат відповідності (якщо Товар підлягає обов'язковій сертифікації),
- інформацію про вміст дорогоцінних металів у даному Товарі (при необхідності),
- товарно-транспортну накладну або залізничну накладну,
- експлуатаційні документи, або інші документи (інструкції), які включають в себе умови з використання, зберігання, монтажу Товару.

Сторони можуть змінити або доповнити перелік документів, що надаються Продавцем Покупцю в Специфікації до цього Договору. Документація має бути надана Покупцю на українській мові.

4.6. Право власності на проданий Товар переходить до Покупця в момент отримання Товару від Продавця в місці поставки, що зазначено у пункті 4.3. цього Договору, за видатковою накладною.

4.7. Ризик випадкової загибелі Товару переходить від Продавця до Покупця з дати переходу до нього права власності на Товар (дата підписання видаткової накладної).

4.8. За результатами передачі Товару, Сторони підписують видаткову накладну, яку складає Продавець. Видаткові накладні формуються на підставі даних про кількість Товару, зазначених в залізничних накладних, товаротранспортних накладних тощо, відповідно до обраного базису поставки Товару. Датою підписання видаткових накладних є дата, що вказана у цих документах.

Зобов'язання Продавця щодо продажу Товару вважаються виконаними з моменту підписання Сторонами видаткової накладної та надання Продавцем документів, відповідно до умов п.4.5. цього Договору.

4.9. Покупець має право відмовитися від приймання Товару та від підписання видаткової накладної на Товар у разі:

- некомплектності Товару / Товару не в комплекті;
- передачі Товару неналежної якості;
- передачі Товару неналежної кількості;
- відсутність документів на Товар.

4.10. Товар, який буде доставлений (переданий) Покупцю без його згоди, з порушенням умов Договору (у тому числі в більшій кількості, ніж зазначено у специфікації Договору) чи залишений Покупцю незважаючи на його відмову від приймання Товару на підставі п.4.9. цього Договору, приймається Покупцем на відповідальне зберігання. Всі витрати пов'язані з відповідальним зберіганням такого товару відшкодовуються за рахунок Продавця.

Продавець зобов'язаний у п'ятиденний строк з дня отримання письмового повідомлення від Покупця про прийняття товару на відповідальне зберігання, розпорядитися таким товаром (забрати товар у Покупця).

При неотриманні в зазначені строки відповіді Покупець має право розпорядитися товаром на свій розсуд, у тому числі встановити плату за зберігання товару та реалізувати товар в рахунок оплати за його зберігання.

5. ЯКІСТЬ ТОВАРУ І ГАРАНТІЇ

5.1. Якість Товару, що продається/купується за цим Договором, повинна відповідати якісним характеристикам, що зазначені у Специфікації, та підтверджуватися сертифікатом або паспортом якості заводу-виробника.

5.2. Продавець гарантує якість Товару в цілому.

5.3. Продавець гарантує, що Товар буде відповідати сертифікату або паспорту якості на Товар, виданому підприємством-виробником.

5.4. Продавець гарантує якість Товару протягом 12 місяців від дати продажу. Гарантійний строк починає перебіг з моменту підписання Сторонами видаткової накладної на Товар.

5.5. Гарантійний строк, встановлений в п. 5.4 цього Договору, продовжується на час, протягом якого Покупець не міг використовувати Товар в зв'язку з обставинами, які залежать від Продавця, до їх усунення Продавцем.

5.6. Гарантійний строк на комплектуючий виріб до Товару дорівнює гарантійному строку на Товар і починає спливати одночасно з гарантійним строком на Товар.

5.7. У разі заміни Товару (комплектуючого виробу / виробу з комплекту) неналежної якості на Товар (комплектуючий виріб / виріб з комплекту), що відповідає умовам Договору, гарантійний строк на нього починає рахуватись з моменту заміни.

5.8. У разі виходу з ладу всього Товару або комплектуючого виробу до Товару / вироби з комплекту Товару, виявлення Покупцем будь-яких дефектів матеріалів, конструкції або збірки Товару, Продавець за свій рахунок здійснює заміну частин, що вийшли з ладу, або дефектних частин або всього Товару протягом 14 (чотирнадцяти) календарних днів з дня отримання від Покупця відповідної рекламації.

5.9. Продавець відповідає за недоліки Товару, якщо він не доведе, що вони виникли після його передання Покупцеві внаслідок порушення Покупцем правил користування та/чи зберігання Товару, дій третіх осіб, випадку або непереборної сили. Строки і порядок встановлення Покупцем недоліків проданого Товару, які не могли бути виявлені при звичайному їх прийманні, і пред'явлення Продавцю претензій у зв'язку з недоліками проданого Товару визначаються законодавством відповідно до вимог Господарського кодексу України.

5.10. При виявленні дефектів Товару, Покупець зобов'язується, протягом 15-ти календарних днів з моменту виявлення дефекту, сповістити про це Продавця в письмовій формі шляхом факсимільного повідомлення або по електронній пошті:

Покупець:	Продавець:
Генеральний директор	Ю.Б. Майструк
Підсадюк І.М.	тел. 0688948812

тел. + (03472)3102
електронна пошта:.
mail@knh.com.ua

електронна пошта:.
gmz@gmz.net.ua

При необхідності Покупець відправляє Продавцю (рекомендованим листом з повідомленням) рекламацію (дефектну відомість).

5.11. У випадку, якщо недоліки купленого Товару можуть бути усунуті без повернення його Продавцеві, Покупець має право вимагати від Продавця усунення недоліків по місцезнаходженню Товару або усунення їх своїми засобами за рахунок Продавця. Витрати по заміні неякісного Товару покладаються на Продавця (здійснюються за його рахунок).

5.12. У випадку виявлення дефектів Товару, виклик представника Продавця для фіксації зазначених вище обставин є обов'язковим. Продавець зобов'язується відряджати свого представника для фіксації дефектів Товару протягом 5 (п'яти) робочих днів з моменту одержання відповідного виклику від Покупця. Про установлені факти складається двосторонній Акт. За згодою Покупця, до процедури фіксації дефектів Товару може бути залучений експерт Торгово-промислової палати України.

5.13. У випадку неприбуття представника Продавця протягом 5 (п'яти) робочих днів з дня його повідомлення, або його відмови від підпису в двосторонньому Акті про фіксацію дефектів, Акт підписується Покупцем в односторонньому порядку, а копія Акту направляється Продавцю поштою або будь-яким іншим способом. В даному випадку Акт, складений Покупцем в односторонньому порядку, є належним документом, який засвідчує факт виходу Товару з ладу, і приймається Продавцем як підстава виконання зобов'язань по гарантії.

6. ЗДАЧА ТА ПРИЙМАННЯ ТОВАРУ

6.1. Товар вважається зданим Продавцем та прийнятим Покупцем:

- по кількості – на відповідність даних, вказаних у видатковій накладній;
- по якості – на відповідність даних, що вказані у паспорту якості Товару, виданого підприємством-виробником Товару та/або сертифікаті якості.

6.2. Приймання Товару по кількості та якості проводиться згідно з Інструкцією про порядок приймання продукції виробничо-технічного призначення і товарів народного споживання за кількістю, затвердженою постановою Держарбітражу при Раді Міністрів СРСР від 15 червня 1965 № П-6 та згідно з Інструкцією про порядок приймання продукції виробничо-технічного призначення і товарів народного споживання за якістю, затвердженою постановою Держарбітражу при Раді Міністрів СРСР від 25 квітня 1966 № П-7.

6.3. Передача Товару здійснюється в тарі та / або упакуванні, що гарантує захист Товару від ушкоджень і корозійного впливу під час перевезення, якщо Покупцем не встановлено додаткових вимог до упаковки Товару. Продавець за власний рахунок забезпечує пакування Товару, необхідне для його перевезення (за винятком випадків, коли в даній галузі торгівлі прийнято звичайно надавати у розпорядження товари з такими ж характеристиками, що обумовлені договором, без упаковки).

6.4. Пакування здійснюється в в тій мірі, в якій обставини, що стосуються транспортування (наприклад, засоби перевезення, місце призначення), були повідомлені Продавцю до укладення цього Договору. Упаковка повинна містити належне маркування.

6.5. Приймання Товару здійснюється у присутності повноважного представника Продавця (або представника транспортної організації) і представника Покупця. У разі виявлення недостачі, некомплектності, передачі не в комплекті або продажу неякісного Товару складається відповідний Акт, при необхідності з залученням представника Торгово-промислової палати (ТПП) або незалежного експерта. Виклик представника Продавця для складання Акту обов'язковий. Копія Акту з відповідною рекламацією направляється на адресу Продавця не пізніше 60 (шістдесяти) календарних днів з моменту його складання. У разі підтвердження некомплектності, передачі не в комплекті, недостачі чи невідповідності якості Товару всі витрати, пов'язані з проведенням експертизи і викликом представників ТПП (незалежного експерта), несе Продавець.

7. ОБСТАВИНИ НЕПЕРЕБОРНОЇ СИЛИ (ФОРС-МАЖОР)

7.1. Сторони звільняються від відповідальності за повне або часткове невиконання будь-яких зобов'язань за цим Договором, яке стало наслідком дії будь-яких з наступних обставин: пожежі, повені, посухи, землетрусу, замерзання водних шляхів, інших природних катастроф чи суворих погодних умов; терористичного акту, цивільних безпорядків, повстання, революції, війни, військового нападу чи конфлікту, епідемії чи карантину, дії органів влади, законних чи незаконних, пов'язаних із прийняттям нових чи зміною існуючих приписів, правил, розпоряджень, встановлених норм, заборон чи обмежень, бойкоти, страйки, локаути в будь-якій формі, захоплення підприємств або їхніх приміщень, пошкодження чи знищення виробничих потужностей, що мають місце на підприємстві Сторони, яка просить звільнення від відповідальності, або її постачальників чи підрядників, та будь-яка інша подія чи обставина, яка впливає на виконання зобов'язань хоча б однією зі Сторін даного Договору, перебуває поза контролем Сторони і не могла бути розумно уникнена чи подолана, незалежно від того, чи є вона подібною до обставин, зазначених вище.

7.2. Якщо виконання даного Договору будь-якою зі Сторін відкладається чи унеможливлюється внаслідок дії будь-якої з обставин, зазначених в п.7.1 даного Договору, ця Сторона одразу, але не пізніше 3 (трьох) днів після виникнення відповідної обставини, зобов'язана попередити другу Сторону Договору про настання такої обставини, її вплив на здатність здійснити виконання зобов'язання, орієнтовну дату відновлення виконання зобов'язання та припинення дії такої обставини відповідно до умов цього Договору. Факти, викладені в такому повідомленні, мають бути підтверджені торгово-промисловою палатою (або іншим компетентним органом чи організацією) відповідної країни за місцем настання обставини. Сторона, яка просить звільнення від відповідальності у зв'язку з настанням такої обставини протягом 20 (двадцяти) днів після її виникнення повинна належним чином оформити та легалізувати відповідний документ, який підтверджує неможливість виконання, і направити його другій Стороні. Неповідомлення чи несвоєчасне повідомлення другої Сторони, яка включає направлення офіційного документа, що підтверджує неможливість виконання, позбавляє першу Сторону права посилатися на будь-яке зі вказаних вище обставин як підставу звільнення від відповідальності за невиконання зобов'язань.

7.3. У випадку дії обставини непереборної сили понад 30 днів Договір може бути розірваний в односторонньому порядку на підставі повідомлення Покупця, яке може бути направлене факсимільним або електронним зв'язком.

7.4. Договір вважається розірваним через 5 (п'ять) днів з моменту відправлення Покупцем повідомлення, вказаного в п. 7.3. даного Договору.

8. ВІДПОВІДАЛЬНІСТЬ СТОРІН

8.1. За невиконання або неналежне виконання зобов'язань, передбачених цим Договором, Сторони несуть майнову відповідальність, передбачену цим Договором та чинним законодавством України.

8.2. У разі невиконання або неналежного виконання умов цього Договору винна Сторона зобов'язана відшкодувати іншій Стороні заподіяні таким невиконанням або неналежним виконанням збитки.

8.3. Під збитками в цьому Договорі розуміються: вартість втраченого, пошкодженого або знищеного майна; додаткові витрати (штрафні санкції, сплачені іншим суб'єктам, вартість додаткових робіт, додатково витрачених матеріалів тощо), понесені Стороною, яка зазнала збитків внаслідок порушення зобов'язань іншою стороною; неодержаний прибуток (втрачена вигода), на яку Сторона, що зазнала збиток, мала право розраховувати у разі належного виконання зобов'язання іншою Стороною.

8.4. У випадку не передачі або несвоєчасної передачі Продавцем Товару в строки, зазначені в цьому Договору, Продавець сплачує Покупцю штраф в розмірі 25% вартості непоставленого (недопоставленого) Товару.

8.5. У випадку прострочення передачі Товару більш, ніж на 15 календарних днів, Покупець має право відмовитися від приймання Товару та розірвати цей Договір, повідомив про це Продавця в письмовій формі. В цьому разі Продавець зобов'язаний повернути Покупцю отриманий авансовий

платіж впродовж 3 (трьох) банківських днів з моменту отримання повідомлення про розірвання цього Договору, та в ці ж самі строки сплатити Покупцю штраф згідно п. 8.4. цього Договору, а також сплатити Покупцю процент за використання чужих грошових коштів від суми авансу з моменту його отримання та до дати його повернення Покупцю. Процент за використання чужих грошових коштів, а саме – коштів Покупця, встановлюється із розрахунку 28 % річних.

8.6. Продаж Товару неналежної якості чи кількості (не в комплекті/некомплектний Товар) вважатиметься порушенням строку передачі Товару, погодженого Сторонами за цим Договором.

8.7. У випадку відмови Продавця від виконання своїх зобов'язань щодо продажу (передачі) Товару, він повинен повернути суму авансового платежу Покупцю на його поточний рахунок впродовж 1 (одного) банківського дня, а також сплатити Покупцю процент за використання чужих грошових коштів від суми авансу з моменту його отримання та до дати його повернення Покупцю. Процент за використання чужих грошових коштів, а саме – коштів Покупця, встановлюється із розрахунку 28 % річних.

8.8. У випадку недотримання строків повернення суми авансового платежу, встановлених в п.п. 8.5, 8.7 цього Договору, Продавець сплачує Покупцю пеню в розмірі 0,2 % від суми заборгованості за кожен день прострочення виконання.

8.9. Оплата пені або штрафу не звільняє Продавця від виконання обов'язків за цим Договором, за винятком випадку, коли Покупець скористується своїм правом розірвати цей Договір.

8.10. За порушення зобов'язань відносно якості (комплектності) Товару Продавець сплачує Покупцю штраф в розмірі 25 % вартості неякісного (некомплектного) Товару та зобов'язаний за власний рахунок в погоджені з Покупцем терміни провести його заміну.

8.11. У випадку недотримання (невиконання або виконання неналежним чином) гарантійних умов, встановлених розділом 5 цього Договору, Продавець сплачує Покупцю штраф у розмірі ста відсотків вартості Товару за цим Договором.

8.12. Продавець компенсує Покупцю всі збитки, понесені ним внаслідок ненадання документів, зазначених в п. 4.5 цього Договору.

8.13. У випадку порушення терміну оплати за Товар Покупець оплачує на поточний рахунок Продавця штраф в розмірі подвійної облікової ставки НБУ, яка діяла в період, коли сталося порушення, від вартості неоплаченого Товару за кожний прострочений день.

8.14. Збитки за цим Договором стягуються у повній сумі понад штрафні санкції.

9. УМОВИ ДОТРИМАННЯ ПОДАТКОВОГО ЗАКОНОДАВСТВА

9.1. У випадку застосування до Покупця фінансових санкцій, спричинених порушенням вимог чинного законодавства, щодо порядку декларування та/або сплати податків Продавцем та/або постачальниками Продавця, Продавець зобов'язаний відшкодувати Покупцю завдані йому збитки в розмірі, який підтверджується податковими повідомленнями – рішеннями (ППР) контролюючих органів, на протязі 5-ти робочих днів з моменту одержання контрагентом відповідної вимоги (претензії) Покупця і копій ППР.

9.2. У випадку, якщо органами податкової служби (шляхом складання податкового повідомлення - рішення, акту перевірки, довідки, внесення коригувань до облікової картки Покупця як платника податку, іншим способом) та/чи рішенням (постановою) суду буде зменшено податковий кредит Покупця з ПДВ по податковим накладним Продавця, зменшені податкові витрати Покупця на ціну товарів, придбаних у Продавця, донараховані Покупцю податки, збори, обов'язкові платежі, нараховані штрафні санкції за порушення податкового законодавства чи судом буде прийнято рішення про стягнення на користь держави доходу, отриманого в результаті операції, що визнана недійсною/нікчемною, та, це буде пов'язано з:

- анулюванням (відміною) державної реєстрації Продавця;
- виключенням Продавця із реєстру платників податку на додану вартість (в тому числі анулювання свідоцтва платника ПДВ);
- господарськими відносинами Продавця та/або його контрагентів з підприємствами, які мають ознаки фіктивності, що зафіксовано в актах перевірки органів державної податкової служби чи рішенні (постанові) суду;

- неналежним чином ведення бухгалтерського та/або податкового обліку, несвоєчасним, неналежним чином, не в повному обсязі поданням в податкові органи обов'язкової податкової звітності;
- встановленням податковим органом чи судом недійсності (в тому числі нікчемності) договору, що підписаний між Покупцем та Продавцем чи Продавцем та його контрагентом;
- стягненням на користь держави всього отриманого Покупцем по недійсному/нікчемному договору, що підписаний між Продавцем та Покупцем,

Продавець зобов'язаний на протязі 5 (п'яти) календарних днів з дати направлення йому Покупцем відповідної претензії про відшкодування збитків оплатити грошові кошти в розмірі, що дорівнює сумі, на яку Покупцю зменшено податковий кредит з ПДВ, зменшені податкові витрати, донараховані податки, збори, обов'язкові платежі, нараховані штрафні санкції, стягнено на користь держави отримане по угоді, що визнане недійсною/нікчемною (далі – Виплата).

У випадку наявності заборгованості Покупця перед Продавцем та не виконання Продавцем в термін, зазначений вище своїх зобов'язань по Виплаті – Виплата здійснюється шляхом проведення заліку зустрічних однорідних вимог за рахунок грошових коштів, які підлягають оплаті Продавцю Покупцем по будь - яким грошовим зобов'язаниям.

У випадку невиконання Продавцем своїх зобов'язань, що зазначені в даному пункті Договору, Покупець має право на стягнення суми Виплати в судовому порядку.

У випадку, якщо акт (дії) органа податкової служби чи рішення суду (на підставі яких виникли зобов'язання по Виплаті) в подальшому будуть визнанні незаконними і відмінені (повністю або частково), Покупець зобов'язується повернути Продавцю отримані від нього в якості Виплати грошові кошти в відповідній сумі (пропорційно, в залежності від того, в якій частині акт/дії/рішення визнані незаконними, відмінені, змінені). При цьому, якщо з Покупця фактично були утримані в бюджет суми донарахованих податків, зборів, штрафних санкцій, то повернення Продавцю грошових коштів здійснюється лише після їх фактичного отримання Покупцем із бюджету та тільки в розмірі суми, поверненої з бюджету.

9.3. Продавець зобов'язаний скласти податкову накладну в електронній формі з дотриманням умови щодо її виписки та реєстрації у порядку, визначеному законодавством, а також умов щодо електронного підпису уповноваженої платником особи, вказати у податковій накладній код товару згідно УКТЗЕД, та зареєструвати її в Єдиному реєстрі податкових накладних.

Продавець компенсує Покупцю збитки, понесені останнім внаслідок порушення порядку виписки та реєстрації податкових накладних Продавцем. Розмір збитків визначається в розмірі ПДВ, зазначений у податковій накладній, оформлений з порушенням ст. 201 Податкового кодексу України, та/або порушення умов електронного цифрового підпису та/або порушення порядку та термінів реєстрації (понад 365 днів) чи її відсутності в Єдиному реєстрі податкових накладних. Розмір збитків підлягає безумовному відшкодуванню Продавцем протягом 5-ти робочих днів з моменту одержання Продавцем відповідної вимоги (претензії) від Покупця.

У випадку виникнення факту/ів зупинення реєстрації податкових накладних та/або розрахунків коригування до податкових накладних стосовно операцій за цим Договором Продавець зобов'язаний повідомити про такий факт представника Покупця засобами електронного зв'язку не пізніше наступного робочого дня після виникнення такого факту/ів.

З метою відновлення реєстрації податкових накладних та/або розрахунків коригування до податкових накладних Продавець зобов'язаний подати до контролюючого органу за своїм основним місцем обліку письмові пояснення та / або копії необхідних документів протягом 30 (тридцяти) календарних днів після виникнення такого факту/ів і повідомити про це представника Покупця засобами електронного зв'язку не пізніше наступного робочого дня після такого подання.

Якщо уповноваженою комісією при ДФС України, за результатами розгляду поданих Продавцем письмових пояснень та / або копій необхідних документів, приймається рішення про відмову у реєстрації податкових накладних та/або розрахунків коригування до податкових накладних стосовно операцій за цим Договором Продавець зобов'язаний повідомити про це Покупця в офіційному (письмовому) порядку не пізніше наступного робочого дня після отримання такого рішення уповноваженої комісії при ДФС України.

13. ЗАКЛЮЧНІ ПОЛОЖЕННЯ

13.1. Цей Договір та будь-які його положення можуть бути змінені чи доповнені Додатками до Договору, які складаються в письмовій формі і є невід'ємними частинами цього Договору після підписання уповноваженими представниками кожної із Сторін та скріплення печатками Сторін.

13.2. Недійсність окремої частини даного Договору не тягне за собою недійсність інших його частин і Договору загалом, оскільки Сторони допускають, що цей Договір міг бути укладений і без включення в нього такої частини. У разі недійсності частини Договору Сторони зобов'язуються узгодити і внести зміни в даний Договір у відповідній частині протягом 10 календарних днів з моменту визнання такої частини недійсною.

13.3. Сторони несуть відповідальність за достовірність банківських реквізитів, викладених в цьому Договорі. У випадку зміни юридичних реквізитів, Сторони зобов'язані повідомити про це одна іншу протягом 3 (трьох) календарних днів з моменту здійснення змін.

13.4. Договір може бути розірваний за взаємною згодою Сторін, про що складається Додаток до Договору.

13.5. З моменту підписання даного Договору всі попередні переговори й листування по цьому втрачають силу.

13.6. Всі виправлення у тексті цього Договору мають юридичну силу тільки тоді, коли вони завірені підписами уповноважених представників обох Сторін у кожному окремому випадку та печатками Сторін.

13.7. Жодна із Сторін не має права передавати свої права і зобов'язання по цьому Договору третій Стороні без письмової згоди іншої Сторони по даному Договору.

13.8. Кожна Сторона приймає на себе зобов'язання повідомляти одна одну у випадку зміни своїх реквізитів або юридичної адреси на протязі двох днів з моменту їх зміни. У випадку порушення термінів виконання своїх зобов'язань, Сторони несуть відповідальність у відповідності до чинного законодавства України.

13.9. У разі переходу на іншу систему оподаткування на протязі дії Договору, Сторона зобов'язана повідомити про це іншу Сторону на протязі трьох календарних днів.

13.10. Закінчення виконання зобов'язань по Договору може бути оформлене актом звірки рахунків по Договору. Даний акт складається зацікавленою Стороною направляється іншій Стороні поштовим відправленням або іншим встановленим Договором способом чи вручається під розписку уповноваженому представнику іншої Сторони. Інша Сторона зобов'язана засвідчити акт підписами керівника та головного бухгалтера (в разі наявності) і печаткою, із запереченнями чи без таких, та у вищевказаному порядку відправити зацікавленій Стороні не пізніше 10-ти (десяти) робочих днів після отримання. У випадку пропуску іншою Стороною вказаного строку відправлення акту останній вважається таким, що підписаний іншою Стороною.

13.11. Залік зустрічних вимог Продавцем без письмової згоди Покупця не допускається.

13.12. Беручи до уваги те, що при укладанні Договору Сторонами стають відомі персональні дані (далі по тексту ПД) фізичних осіб (дані про контрагентів ФО-П і дані про фізичних осіб, які є уповноваженими представниками юридичних осіб), з метою дотримання положень Закону України «Про захист персональних даних» Суб'єкти ПД підписуючи даний договір:

- підтверджують, що дали згоду на збір, обробку, накопичення, зберігання, поширення та знищення персональних даних (далі по тексту БПД) Сторін даного Договору;
- підтверджують що проінформовані про свої права (згідно ст. 8 Закону України «Про захист персональних даних») і про мету збору ПД.
- повністю розуміють, що надана інформація є персональними даними, тобто даними, що використовуються для ідентифікації представників Сторін і погоджується з тим, що такі дані обробляються (зберігаються) у Сторін для подальшого використання відповідно до Господарського, Цивільного, Податкового кодексів України, Закону України «Про бухгалтерський облік та фінансову звітність» та для реалізації ділових відносин між Сторонами.

Підписанням даного Договору Суб'єкти ПД підтверджують отримання повідомлення від Сторони контракту про включення інформації про себе як представника Сторони до бази персональних даних Контрагентів з метою здійснення господарської діяльності, підготовки та

подання відповідно до вимог законодавства податкової та іншої звітності, а також внутрішніх документів Сторін з питань реалізації визначених законодавством прав та обов'язків у сфері господарських, цивільних, адміністративно-правових, податкових відносин та відносин у сфері бухгалтерського обліку, а також відомості про права, визначені Законом України «Про захист персональних даних», і осіб, яким ці дані надаються для виконання зазначеної мети.

13.13. Цей Договір складений у двох екземплярах, що мають однакову юридичну силу, по одному екземпляру для кожної зі Сторін.

13.14. До підписання оригіналу договору юридичну силу має факсимільна або електронна копія договору на протязі 10-ти днів з моменту підписання до моменту обміну факсимільними або електронними копіями.

14. БАНКІВСЬКІ РЕКВІЗИТИ Й АДРЕСИ СТОРІН

ПРОДАВЕЦЬ	ПОКУПЕЦЬ
ПРИВАТНЕ АКЦІОНЕРНЕ ТОВАРИСТВО "ГРЕБІНКІВСЬКИЙ МАШИНОБУДІВНИЙ ЗАВОД"	**ТОВ «КАРПАТНАФТОХІМ»**
08662, Київська обл., Васильківський р-н, смт.Гребінки, вул. Білоцерківська, дом № 5	77306, м. Калуш, Івано-Франківська обл., вул. Промислова, 4
п/р № 26000333195 в ПАТ "РАЙФФАЙЗЕН БАНК АВАЛЬ" (Расчетный), МФО 380805 Код СДРПОУ 00371995 ІПН № 003719910072	п/р № 26008924426151.980 в ПАТ "УКРГАЗБАНК", м.Київ (Поточний 151) МФО 320478 , СДРПОУ 33129683 ІПН № 331296809062
Голова правління	**Генеральний директор**
_____ / **Майструк Ю.Б.**	_____ / **Підсадюк І.М.**
м.п.	м.п.

Додаток № 1
до договору № [illegible]
від 15.03 20 19 року

СПЕЦИФІКАЦІЯ № 1

до договору № A2019100363 від 15.03 20 19 року

№	Найменування та інші технічні характеристики	ДСТУ, ТУ, тощо	Код УКТЗЕД	Один. вимір	Кіл-ть	Ціна без ПДВ,грн.	Сума без ПДВ,грн.
1	Ерліфт 2197	НПАОП 0.00-1.73-14 Правила охорони праці та безпечної експлуатації технологічних трубопроводів Затв. Міністерством енергетики та вугільної промисловості 24.10.2014 № 755	7308909800	шт	1	793 240,83	793 240,83
						СУМА	**793 240,83**
						ПДВ 20%	**158 648,17**
						Разом з ПДВ 20%	**951 889,00**

Продавець зобов'язується додатково до документів, що вказані у п.4.5. Договору, передати одночасно з Товаром наступні документи:

сторони не передбачають додаткові документи. Перед початком виготовлення товару Сторони зобов'язуються погодити креслення на виготовлення товару, яке розробляється Продавцем на основі креслення Покупця протягом 10 робочих днів з дати підписання договору з обох сторін

Даний додаток є невід'ємною частиною договору № A2019100363 від 15.03 20 19 р.

ПРОДАВЕЦЬ **ПОКУПЕЦЬ**

ПРИВАТНЕ АКЦІОНЕРНЕ ТОВАРИСТВО "ГРЕБІНКІВСЬКИЙ МАШИНОБУДІВНИЙ ЗАВОД"

08662, Київська обл., Васильківський р-н, смт.Гребінки, вул. Білоцерківська, дом № 5
СДРПОУ 00371995
ІПН № 003719910072

Голова правління

_____ / **Майструк Ю.Б.**

м.п.

ТОВ «КАРПАТНАФТОХІМ»

77306, м. Калуш, Івано-Франківська обл., вул. Промислова, 4
СДРПОУ 33129683
ІПН № 331296809062

Генеральний директор

_____ / **Підсадюк І.М.**

м.п.

66

ПАСПОРТ ТРУБОПРОВОДУ

2197 – Ерліфт

Отримала 14.05.2019 р Ямінська С

Київ, 2019

1. Призначення

Трубопровід 2197 – Ерліфт призначений для транспортування стічних відходів і з бетонного приямку за рахунок нагнітання повітря компресором.

2. Технічна характеристика

Найменування параметра посудини		Значення
Характеристика технологічного середовища		Стічні відходи (фосфати, аміак)
Характеристика речовин технологічного середовища	Клас небезпеки	–
	Вибухопожежонебезпечність	–
	Корозійні властивості	0,03 … 0,08 мм/рік
	Ерозійні властивості	0,03 … 0,08 мм/рік
Робочий тиск, МПа		0,08
Розрахунковий тиск, МПа		0,1
Розрахункова температура стінки, °С		40
Категорія трубопроводу		трубопровід В категорії V
Тиск випробування, МПа	Гідравлічного	0,6
	Пневматичного	–
Мінімально допустима мінусова температура стінки, °С		- 40
Швидкість корозії, мм/рік		0,08
Розрахунковий строк служби трубопроводу, років (годин, циклів навантаження)		50 років

3. Опис та принцип роботи

Зверху в патрубок DN300 (труба Ø325 мм) поз.6, див. складальне креслення 2197 СБ Ерліфт, подається повітря під тиском в камеру поз.5, яке піднімає вгору продукт по трубопроводу DN900 (труба Ø920 мм) поз.4, 3, 2 в камеру поз.1, де продукт зливається в бетонний приямок.

4. Техніка безпеки при експлуатації апарату

При експлуатації трубопроводу потрібно керуватися НПАОП 0.00-1.73-14 "Правила охорони праці та безпечної експлуатації технологічних трубопроводів", надалі Правил.

2. ДАНІ ПРО ВИРІБ

Даний виріб, 2197 – Ерліфт, надалі трубопровід, підлягає під вимоги правил охорони праці:

НПАОП 0.00-1.73-14 Правила охорони праці та безпечної експлуатації технологічних трубопроводів"

Затверджений Міністерством енергетик та вугільної промисловості України від 24.10.2014 № 755

Даний трубопровід виготовляється із конструкційних сталей (Ст.3, Сталь20, виробник має право змінити матеріал, але не гірше по фізико-хімічним властивостям) Виробник виконує антикорозійне покриття металоконструкції:

1. Сігмагард 720 – 150 мкм; 3,64 $м^2$/л;
2. Сігмагард 720 – 150 мкм; 3,64 $м^2$/л; (RAL – по замовленню).

Розчинник Тіннер № 91-92 – 10% - від об'єму матеріалу.

Розчинник Тіннер № 91-92 – 10% - від об'єму матеріалу.

Загальна товщина покриття не менше 300 мкм.

Рекомендації та вимоги до покриття надаються замовником.

Антикорозійне покриття залізобетонних конструкцій (місце монтажу трубопроводу) виконує замовник.

Продавець: ПРАТ "Гребінківський машинобудівний завод"
ЄДРПОУ 00371995 тел. 0457171981
р/р 26000333195 в АТ "Райффайзен банк АВАЛЬ" м.Київ МФО 380805
ІПН 003719910072, номер свідоцтва 100337199
08662, смт. Гребінки, вул. Білоцерківська, 5
Київська обл., Васильківський район

Покупець: ТОВ "КАРПАТНАФТОХІМ"

Підстава : Договір № А2019100363 від 15.03.2019 р.

Умови продажу оплата з поточного рахунку

Місце складання смт. Гребінки

Видаткова накладна № 24 від 24.04.2019 р.

№ п/п	Номенклатура поставки товарів /робіт, послуг/	Один. виміру товару	Кількість	Ціна продажу без ПДВ, грн.	Сума без ПДВ, грн.
1.	Ерліфт 2197 для розподільчої камери (інв. № 1303000579)	шт	1	793 240,83	793240,83
				Сума (без ПДВ)	793 240,83
				ПДВ 20%	158 648,17
				ВСЬОГО	951 889,00

Всього на суму: Девятсот пятдесят одна тисяча вісімсот вісімдесят девять грн. 00 коп.

Голова ПРАТ "ГМЗ" Ю. Б. Майструк

Головний бухгалтер О. Б. Корнієнко

Відпустив Ткаченко В.С. **Прийняв** Жидкова Н.В

Згідно довіреності № від 24.04.2019 р.

КНХ00001764

07.05.2019
в.о. заст. гол. судді
гол. інспектор

куратор
Хапиж З.М

розпорядник
Тарталевич А.

68

ЗАТВЕРДЖУЮ
Перший заступник генерального
директора - головний інженер
ТОВ «КАРПАТНАФТОХІМ»
_____ В.Я. Оленюк

«07» 05 2019р.

АКТ
приймання товарно –матеріальних цінностей за кількістю та якістю

м. Калуш « » _____ 2019 року

На виконання наказу № 420 від 25.07.2018 року року поТОВ «КАРПАТНАФТОХІМ» комісія в складі:

голова комісії:	начальник відділу МТПіКУ –	Хомич З.М.
члени комісії:	начальник цеху НіОПСВ–	Гандзюк С.Б.
	Начальник відділення БХО	Труш В.О.
	інженер 1 кат. відділу МТПіКУ –	Жидкова Н.В.

провела прийомку Товару по кількості та якості відповідно до діючих Інструкцій про порядок приймання Товару по кількості та якості «П-6, П-7» та Положення про поставки Товару виробничо-технічного призначення на виконання зобов'язань по Договору № А2019100363 від 15.03.2019 року, укладеного між ТОВ «КАРПАТНАФТОХІМ» та ПРАТ «Гребінківський машинобудівний завод» смт. Гребінки та склала Акт приймання про наступне:

1. Зауважень щодо стану тари, упаковки, маркування, пломб не має.
2. Товар поставлений по накладній № 24 від 24.04.2019 року.
3. За документами Продавця зазначалося та фактично виявилося та прийнято Покупцем по кількості, асортименту, в повній комплектності, з усіма документами та відповідної якості.
4. Комісія претензій і зауважень до ПРАТ «Гребінківський машинобудівний завод» смт. Гребінки не має.

Голова комісії: _____ **Хомич З. М.**

Члени комісії: _____ **Гандзюк С.Б**

_____ **Труш В.О.**

_____ **Жидкова Н. В.**

ДОГОВІР ПІДРЯДУ №Д2019100404

м. Калуш "28" 03 2019р.

ТОВ «КАРПАТНАФТОХІМ», що є платником податку на прибуток на загальних умовах та податку на додану вартість, в особі виконуючого обов'язки Генерального директора Оленюка Василя Ярославовича, що діє на підставі наказу № 90-к від 19.03.2019 р. та Статуту, надалі – **Замовник**, з однієї сторони та

ПрАТ «ГМЗ», що є платником податку на прибуток на загальних умовах та податку на додану вартість, в особі Голови правління Майструка Юрія Борисовича, що діє на підставі Статуту, надалі **Підрядник**, з іншої сторони, разом іменовані **Сторони**, а кожен окремо **Сторона**, уклали цей **Договір** № Д2019100404 від « 28 » 03 2019 р. (далі за текстом – Договір) про наступне:

1.ПРЕДМЕТ ДОГОВОРУ

1.1.Підрядник зобов'язується виконати власними засобами та на власний ризик за дорученням Замовника, у відповідності до умов цього Договору, ремонт металоконструкцій ерліфта в цеху нейтралізації і очистки промислових стічних вод (далі за текстом – **Роботи**), що знаходиться за адресою: вул. Промислова 4, м.Калуш, 77306, Івано-Франківська область (далі за текстом – **Об'єкт**).

Код послуги згідно ДКПП 016:2010 – 41.00.40 (Будування нежитлових будівель (нове будівництво, реконструкція, капітальний і поточні ремонти).

1.2.У відповідності з даним договором Замовник приймає виконану роботу та зобов'язується своєчасно оплатити її на умовах цього Договору.

2.ВАРТІСТЬ РОБІТ

2.1.Вартість робіт за цим Договором визначається згідно з Договірною ціною, що зазначена в Додатку №2 до даного Договору та є невід'ємною його частиною і складає **139 343,63** (сто тридцять дев'ять тисяч триста сорок три гривні 63 коп.), у тому числі ПДВ – **23 223,94** (двадцять три тисячі двісті двадцять три гривні 94 коп.).

2.2.Вартість робіт (Договірна ціна) за погодженням Сторін може уточнюватись при зміні об'ємів робіт, цін на матеріали та податкового законодавства шляхом укладення Сторонами Додаткової угоди до цього Договору.

3.СТРОКИ ВИКОНАННЯ РОБІТ

3.1.Підрядник зобов'язується виконати роботи, передбачені даним Договором, згідно з графіком виконання робіт, що зазначений в Додатку №1 до цього Договору, що є його невід'ємною частиною.

3.2.Графік виконання робіт може уточнюватись шляхом внесення до нього змін з їх письмовим оформленням Сторонами.

3.3.Початок виконання робіт - червень 2019 року.

3.4.Закінчення виконання робіт - не пізніше, ніж через 61 календарних днів від дати початку виконання робіт.

4.УМОВИ ВИКОНАННЯ РОБІТ

4.1.В день укладення цього Договору Замовник надає Підряднику кошторисну документацію, в якій визначені перелік робіт та інші дані, необхідні для виконання Підрядником робіт. Підписанням цього Договору Підрядник підтверджує факт її отримання.

4.2.Підрядник виконує роботи відповідно до кошторисної документації (Додаток №4 до цього Договору), будівельних норм і правил, технічних умов, схем та іншої нормативної документації.

4.3.Замовник здійснює контроль і технічний нагляд за відповідністю якості, обсягів і вартості виконаних робіт кошторисній документації, будівельним нормам і правилам, та матеріалів, конструкцій і виробів – державним стандартам і технічним нормам.

4.4.Сторони у тижневий строк після підписання цього Договору письмово передають одна одній перелік осіб, уповноважених представляти їх на території Об'єкта, а також визначають обсяг їх повноважень. Список посадових осіб, що відповідають за питання промислової безпеки і охорони праці з визначенням їх повноважень, обов`язків і сфер відповідальності, відомості про атестацію по промисловій безпеці і контактні телефони. В подальшому, у разі змін цих осіб, перегляду їх повноважень, Сторони негайно письмово інформують одна одну.

4.5.Підрядник забезпечує повне, якісне і своєчасне ведення виконавчої документації, передбаченої будівельними нормами і правилами.

4.6.При необхідності Підрядник, за письмовою згодою Замовника, залучає субпідрядні організації для виконання робіт.

4.7.Замовник має право вносити зміни і доповнення до проектної документації щодо складу, обсягу і вартості робіт та погоджувати свої рішення з Підрядником з їх письмовим оформленням.

5.ПОРЯДОК ЗДАЧІ – ПРИЙМАННЯ РОБІТ

5.1.Здача-приймання виконаних робіт після закінчення робіт на об'єкті повністю або частково згідно графіку виконання робіт (Додаток №1 до цього Договору) здійснюється на підставі Акту (актів) приймання виконаних підрядних робіт за формою № КБ-2в та довідки за формою № КБ-3, копій первинних документів на закупівлю матеріалів та Акту приймання-передачі товарно-матеріальних цінностей, які утворились в результаті виконання підрядних робіт, які є предметом даного Договору, підписаного Сторонами.

5.1.1. Акт приймання-передачі товарно-матеріальних цінностей, які утворились в результаті виконання підрядних робіт, повинен містити інформацію про повну

характеристику (найменування, тип, вид, марка, кількість та інше) матеріальних цінностей.

У випадку відсутності товарно-матеріальних цінностей, що підлягають поверненню Замовнику, Сторонами оформляється акт довільної форми про відсутність товарно-матеріальних цінностей які утворились в результаті виконання таких робіт.

5.2.Акти приймання виконаних підрядних робіт оформляються Підрядником датою фактичного завершення їх виконання повністю або частково або датою останнього дня календарного місяця, в якому фактично виконувались роботи, і скріплюється підписом та печаткою (за наявності у Підрядника), та в термін до 2-х робочих днів після дати їх оформлення надсилається Замовнику з використанням засобів факсимільного та/або електронного зв'язку, зазначених в п. 10.1.2 цього Договору.

Сторона-відправник факсимільного чи електронного повідомлення зобов'язана направити другій Стороні зазначені акти приймання виконаних підрядних робіт на письмовому носію поштовим відправленням з описом вкладення, не пізніше наступного робочого дня після їх відправлення засобами факсимільного та електронного зв'язку.

Замовник за відсутності зауважень щодо виконання робіт, зазначених у акті (актах) приймання виконаних підрядних робіт, отриманих від Підрядника, підписує два примірники акту (актів) та повертає один примірник вказаного акту Підряднику.

5.3.При виявленні в процесі приймання зауважень до виконаних робіт уповноваженими особами Замовника і Підрядника складається акт-рекламація, у якому вказуються строки й методи їхнього усунення.

5.4.Після усунення зауважень до виконаних робіт, виконані роботи приймаються в порядку, визначеному п. 5.1.-5.2. цього Договору.

5.5.У разі виникнення між Замовником і Підрядником спору з приводу недоліків виконаних робіт або їх причин на вимогу будь-кого з них має бути призначена експертиза. Висновок незалежної експертизи є остаточним, обов`язковим для Сторін та перегляду не підлягає. Фінансування витрат, пов`язаних з проведенням незалежної експертизи, покладається на Підрядника, крім випадків, коли за результатами незалежної експертизи буде встановлено відсутність порушень умов цього Договору Підрядником або причинно-наслідкового зв`язку між діями Підрядника та виявленими недоліками. В такому випадку, витрати, які виникли з проведенням незалежної експертизи, фінансує Замовник.

У випадку висновку незалежної експертизи, що недоліки виконаних робіт спричинені з вини Підрядника, Підрядник гарантує їх усунути за свій рахунок негайно.

5.6. У разі виникнення між Замовником і Підрядником спору з приводу недоліків виконаних робіт або їх причин на вимогу будь-кого з них має бути призначена експертиза. Висновок незалежної експертизи є остаточним, обов`язковим для Сторін та перегляду не підлягає. Фінансування витрат, пов`язаних з проведенням незалежної експертизи, покладається на Підрядника, крім випадків, коли за

результатами незалежної експертизи буде встановлено відсутність порушень умов Договору Підрядником або причинно-наслідкового зв`язку між діями Підрядника та виявленими недоліками. В такому випадку, витрати, які виникли з проведенням незалежної експертизи, фінансує Замовник. У випадку висновку незалежної експертизи, що недоліки виконаних робіт спричинені з вини Підрядника, Підрядник гарантує їх усунути за свій рахунок негайно.

6.ПОРЯДОК РОЗРАХУНКІВ

6.1.Замовник проводить оплату за виконані роботи шляхом перерахування грошових коштів на поточний рахунок Підрядника на протязі 10-ти календарних днів з дня підписання Актів приймання виконаних підрядних робіт форми №КБ-2в та довідок форми №КБ-3, за умови реєстрації в ЄРПН податкової накладної. У випадку не реєстрації в ЄРПН податкової накладної зобов'язання з оплати виконаних робіт в Замовника не виникає.

6.2.Роботи, виконані з порушенням вимог п. 4.2.Договору, не оплачуються до усунення Підрядником дефектів.

6.3.Замовник оплачує Підрядникові у складі вартості робіт, яка визначається на підставі підписаних актів виконаних підрядних робіт за формою №КБ-2в і довідки за формою №КБ-3 та не повинна перевищувати узгодженої договірної вартості робіт:

- вартість експлуатації машин і механізмів - відповідно до п. 6.1. ДСТУ-Н Б Д.1.1-4:2013 та до ДСТУ Б Д. (Правила визначення вартості будівництва) та Правил визначення вартості робіт з ремонту устаткування та обладнання, які виконуються на об'єктах житлово-комунального господарства (відповідно до цін Міністерства регіонального розвитку, будівництва та житлово-комунального господарства України на момент проведення розрахунків, врахованих в актуальній редакції програмного комплексу АВК з уточненням вартості енергоресурсів). За відсутності в ДСТУ вартості експлуатації механізмів, фактично використовуваних підрядником і притягненими ним субпідрядниками, вартість механізмів визначається по калькуляції роботи механізмів, в розмірах, узгоджених Замовником з урахуванням фактично відпрацьованого часу;

- витрати, які відносяться на покриття загальновиробничих витрат, оплачуються Замовником Підрядникові по видах робіт згідно ДСТУ-Н Б Д.1.1-3:2013 з застосуванням знижувальних коефіцієнтів Н38,Н39;

- вартість матеріалів, виробів, конструкцій визначається за діючими на момент придбання цінами, заздалегідь узгодженим Замовником з наданням документів;

- витрати на відрядження працівників підрядника оплачуються Замовником згідно ДСТУ з наданням документів, що підтверджують, з включенням їх в акти форми №КБ-2в і довідку форми №КБ-3;

- витрати на перевезення працівників будівельних організацій до місця роботи і назад на відстань 3 км і більше на підставі підтверджуючих документів.

7.ЗОБОВ'ЯЗАННЯ СТОРІН

7.1.Замовник бере на себе зобов'язання:

7.1.1.Ознайомити працівників Підрядника з вимогами діючих на підприємстві Замовника інструкцій з охорони праці, а також «Положенням про безпечне виконання будівельних, ремонтних, механо-монтажних робіт сторонніми організаціями на території і об'єктах ТОВ« КАРПАТНАФТОХІМ », затвердженого Наказом №655 від 05.12.2018р.

7.1.2.Забезпечити проведення вступного інструктажу працівникам підрядних організацій у відділі охорони праці ТОВ "КАРПАТНАФТОХІМ", під час якого ознайомити працівників підрядної організації з правилами внутрішнього трудового розпорядку чинного на підприємстві, включаючи правила поведінки працівників на території підприємства, їх дії під час можливих аварійних ситуацій, а також відповідальність за порушення цих правил.

7.1.3.Надати Підряднику на час виконання робіт доступ до території Об'єкта та передати необхідну проектно-кошторисну документацію, наряди-допуски на проведення робіт підвищеної небезпеки.

7.1.4.Погодити з відповідними службами прокладання і підключення зовнішніх інженерних мереж.

7.1.5.Забезпечити прийняття від Підрядника виконаних робіт і проведення з ним розрахунків в порядку, передбаченому цим Договором.

7.1.6.Забезпечити проведення інструктажу з правил поведінки на об'єктах і внутрішньому розпорядку, включаючи правила поведінки працівників на території підприємства у виробничих та допоміжних приміщеннях, на відкритих площадках, правила внутрішнього трудового розпорядку, а також відповідальність за порушення правил.

7.1.7.Забезпечити перепускний режим персоналу, транспортних засобів та машин та механізмів Підрядника відповідно до поданих ним заявок і вимог «Інструкції з організації охорони об'єктів ТОВ «КАРПАТНАФТОХІМ».

7.1.8.Ознайомити Підрядника з Інформацією щодо діяльності та функціонування на території Замовника «Зони митного контролю».

7.2.Підрядник бере на себе зобов'язання:

7.2.1.Виконати всі роботи, які визначено у цьому Договорі та додатках до нього, у повному обсязі та у встановлені терміни і передати Замовнику.

7.2.2.Здійснити за взаємною згодою з Замовником всі додаткові роботи, що виникнуть у ході виконання основних робіт.

7.2.3.Підрядник забезпечує в період виконання робіт дотримання своїм персоналом і персоналом Субпідрядників вимог, зазначених в "Положенні про безпечне виконання будівельних, ремонтних, механо-монтажних робіт сторонніми організаціями на території і об'єктах ТОВ" КАРПАТНАФТОХІМ ", затвердженого наказом №655 від 05.12.2018 року, вимог безпеки, оформляє наряди-допуски на проведення ремонтних робіт підвищеної небезпеки, які виконує його персонал, вимог "Типової інструкції з охорони праці про порядок безпечного проведення ремонтних робіт на підприємствах хімічної промисловості "(ТІ-ХП-86), а також правил, норм та

інструкцій з техніки безпеки у відповідності до характеру виконуваних робіт, інших положень та вимог нормативних документів України, в тому числі локальних нормативних документів (положень, інструкцій) з охорони праці та екології, правил внутрішнього трудового розпорядку, які чинні і обов'язкові до виконання на території Замовника (Об'єкта), правил дорожнього руху і т.п,, правил користування засобів індивідуального захисту. За порушення положень та вимог зазначених актів до Підрядника можуть бути застосовані штрафні санкції у вигляді штрафу, зазначеного в Додатку №3 (на підставі оформленого Замовником акту про порушення за участю представника Підрядника).

7.2.4.Забезпечити за свій рахунок:

- навчання свого персоналу та здачу екзаменів з пожежного мінімуму;
- свій персонал справними засобами індивідуального захисту (спецодяг, спецвзуття, протигази, каски, окуляри, запобіжні пояси), підмостками та риштуванням;
- свій персонал справними: засобами малої механізації, інструментом, електрогазозварювальною та газорізальною апаратурою, іншим спеціальним обладнанням.

7.2.5.Надавати Замовнику до початку робіт сертифікати відповідності матеріалів і речовин, що використовуються в процесі виконання робіт.

7.2.6.Забезпечити в процесі проведення робіт систематичне, а після завершення робіт остаточне прибирання території Об'єкта від відходів виробництва та будівельного сміття.

7.2.7.Після закінчення ремонтних робіт звільнити протягом 10 календарних днів територію Об'єкта від механізмів, матеріалів та тимчасових споруд.

7.2.8.Відповідальність за дотримання правил техніки безпеки і протипожежної безпеки на робочих місцях несе Підрядник.

7.2.9.Забезпечити дотримання своїм персоналом вимог з питань промислової безпеки і екології, правил внутрішнього трудового розпорядку, що діють на території Замовника, а також вимог нормативно-технічних документів, наказів та розпоряджень, з якими Підрядник знайомить під розпис своїх працівників.

7.2.10.Підрядник несе повну матеріальну відповідальність за нещасні випадки, аварії і збитки, що виникли з вини персоналу підрядної організації, при порушенні вимог "Типової інструкції з охорони праці про порядок безпечного проведення ремонтних робіт на підприємствах хімічної промисловості" (ТІ-ХП-86), а також правил, норм та інструкцій з техніки безпеки і відшкодовує Замовнику всі збитки викликані порушеннями.

7.2.11.Приймати невідкладні міри з забезпечення безпеки працюючих, включаючи призупинення робіт і евакуацію людей у випадку виникнення загрози безпеці життя працівникам Підрядника, Замовника і третіх осіб з негайним повідомленням Замовника. Відновлювати роботу тільки після отримання дозволу від відповідальної особи за забезпечення безпечного виконання робіт зі сторони Замовника.

7.2.12.Підрядник відповідає за наявність та достовірність виданих уповноваженими державними органами дозволів на виконання робіт підвищеної небезпеки та на використання засобів механізації при виконанні робіт з цього Договору.

7.2.13.Підрядник відповідає за достатню кваліфікацію своїх працівників, допущених до виконання робіт, за проведення медичних оглядів, передбачених законодавством (включаючи наркологічних та психіатричних).

7.2.14.Підрядник повністю несе відповідальність за нанесені екологічні збитки при роботі на об'єктах Замовника у відповідності з чинним законодавством України.

7.2.15.Персонал Підрядника не повинен мати медичних протипоказань до шкідливих виробничих факторів, наявних на місці виконання робіт з цього Договору.

7.2.16.Керівник підрядної організації несе відповідальність за проходження ним та його працівниками медичного огляду відповідно до вимог наказу Міністерства охорони здоров'я України №246 від 21.05.2007 року «Про затвердження Порядку проведення медичних оглядів працівників певних категорій» (зареєстровано в Міністерстві юстиції України 23.07.2007р. за №846/14113), а також за кваліфікацію працівників і дозволи на виконання ними робіт підвищеної небезпеки на підприємствах нафтохімічної промисловості.

7.2.17.Підрядник зобов'язаний надати Замовнику податкову накладну, складену в електронній формі з дотриманням умови щодо виписки та реєстрації у порядку, визначеному законодавством України, електронного підпису уповноваженої платником особи, та зареєстровану в Єдиному реєстрі податкових накладних у встановлений термін. Підрядник зобов'язаний вказувати у податковій накладній код продукції згідно з Державним класифікатором продукції та послуг.

У випадку виникнення факту зупинення реєстрації податкових накладних та/або розрахунків коригування до податкових накладних Підрядник зобов'язаний повідомити про такий факт представника Замовника засобами електронного зв'язку не пізніше наступного робочого дня після виникнення такого факту.

З метою відновлення реєстрації податкових накладних та/або розрахунків коригування до податкових накладних Підрядник зобов'язаний подати до контролюючого органу за своїм основним місцем обліку письмові пояснення та/або копії необхідних документів протягом 30 (тридцяти) календарних днів після виникнення такого факту і повідомити про це представника Замовника засобами електронного зв'язку не пізніше наступного робочого дня після такого подання.

Якщо уповноваженою комісією при ДФС України, за результатами розгляду поданих Підрядником письмових пояснень та/або копій необхідних документів, приймається рішення про відмову у реєстрації податкових накладних та/або розрахунків коригування до податкових накладних, Підрядник зобов'язаний повідомити про це Замовника в офіційному (письмовому) порядку не пізніше наступного робочого дня після отримання такого рішення уповноваженої комісії при ДФС України.

В результаті таких дій Підрядник компенсує Замовнику витрати (збитки), понесені останнім внаслідок втрати права на формування податкового кредиту з ПДВ за отриманими товарами, роботами, послугами.

Розмір витрат (збитків) визнається Підрядником в сумі ПДВ, зазначеній у податкових накладних та/або розрахунках коригування до податкових накладних, по яких прийнято рішення про відмову реєстрації в ЄРПН.

Розмір збитків підлягає безумовному перерахуванню Підрядником на рахунок Замовника протягом 5-ти робочих днів з моменту одержання Підрядником відповідної вимоги (претензії) від Замовника, незалежно від подальших дій Підрядника з адміністративного оскарження дій ДФС України.

7.2.18.Підрядник зобов'язаний вказувати у податковій накладній код послуги згідно з Державним класифікатором продукції та послуг ДК 016:2010.

7.2.19.У випадку утворення товарно-матеріальних цінностей в результаті виконання робіт, які є предметом даного Договору, Підрядник зобов'язується передати їх Замовнику по Акту приймання-передачі товарно-матеріальних цінностей, передбачених пунктом 5.1.1. цього Договору.

7.2.20.Підрядник несе відповідальність за порушення його працівниками режиму «Зони митного контролю» Замовника, в тому числі понесені Замовником збитки, в частині недотримання режиму митного контролю відповідно до вимог чинного законодавства.

7.2.21.Підписанням даного договору Підрядник засвідчує, що ознайомлений зі всіма документами, які вказані в пунктах 7.2.9., 7.2.10., 7.1.1., 7.1.2.,7.1.7., 7.1.8. цього Договору, та іншими внутрішніми документами Замовника, з якими Підрядник повинен бути ознайомлений для виконання робіт по цьому Договору.

7.3.Замовник має право:

7.3.1.Застосовувати до Підрядника за порушення його працівниками вимог нормативних документів України, в тому числі локальних нормативних документів (положень, інструкцій) з охорони праці та екології, правил внутрішнього трудового розпорядку, які чинні і обов'язкові до виконання на території Замовника (Об'єкта), правил дорожнього руху і т. п, які не спричинили наслідків (аварію, пожежу, нещасні випадки на виробництві), правил користування (не застосування) засобів індивідуального захисту штрафні санкції у вигляді штрафу, зазначеного в Додатку №3 цього Договору (на підставі оформленого Замовником акту про порушення за участю представника Підрядника).

7.3.2.Вилучати у працівників Підрядника, які допустили порушення вимог нормативних актів з промислової безпеки, охорони праці та екології, перепустки на об'єкти Замовника, відсторонювати їх від роботи, з подальшою забороною виконання робіт на території Замовника (Об'єкта).

7.3.3.Не допускати на свою територію працівників Підрядника, які допустили повторне порушення вимог інструкцій з охорони праці, промислової безпеки та екології і Положення про допуск.

7.3.4.На дострокове розірвання цього Договору у випадку систематичного порушення працівниками Підрядника правил та норми охорони праці, промислової безпеки та екології і Положення про допуск.

7.4.Забезпечення матеріалами, обладнанням та послугами.

7.4.1.Замовник надає Підряднику необхідні для виконання робіт джерела водо-, тепло-, електро-, газопостачання і т.п.

7.4.2.Підрядник виконує Роботи за цим Договором з власних матеріалів. При цьому Підрядник несе відповідальність за їх якість.

8.ВІДПОВІДАЛЬНІСТЬ СТОРІН

8.1.У разі невиконання або неналежного виконання обов'язків, передбачених цим Договором, Сторони несуть відповідальність згідно чинного законодавства України, якщо інше не зазначено у відповідних додаткових угодах до цього Договору.

8.2.У разі невиконання або неналежного виконання умов цього Договору винна Сторона зобов'язана відшкодувати іншій Стороні заподіяні таким невиконанням або неналежним виконанням збитки.

Під збитками в цьому Договорі розуміються: вартість втраченого, пошкодженого або знищеного майна; додаткові витрати (штрафні санкції, сплачені іншим суб'єктам, вартість додаткових робіт, додатково витрачених матеріалів тощо), понесені Стороною, яка зазнала збитків внаслідок порушення зобов'язань іншою Стороною; неодержаний прибуток (втрачена вигода), на яку Сторона, що зазнала збиток, мала право розраховувати у разі належного виконання зобов'язання іншою Стороною.

Склад та розмір відшкодування збитків визначається сторонами за правилами встановленими Господарським кодексом України.

Сторона господарського зобов'язання не позбавляється права на відшкодування збитків навіть у разі, якщо вона була своєчасно попереджена другою стороною про можливе невиконання нею зобов'язання і могла запобігти виникненню збитків своїми діями, але не зробила цього у зв'язку з тим, що вжиття таких заходів потягло б за собою додаткові витрати.

Збитки стягуються у повній сумі понад штрафні санкції.

8.3.У випадку порушення термінів виконання робіт Підрядник сплачує Замовнику, за його вимогою, неустойку в розмірі 0,1% за кожен день прострочки від вартості невиконаних робіт за цим Договором.

8.4.У разі порушення термінів виконання робіт (надання послуг), встановлених цим Договором, на строк, що перевищує 15 календарних днів, Підрядник на вимогу Замовника виплачує на користь Замовника штраф у розмірі 10% (десять відсотків) від вартості невиконаних робіт (послуг) за кожний випадок порушення.

8.5.У разі неякісного виконання робіт Підрядником або субпідрядними організаціями, Підрядник сплачує штраф в розмірі 20% (двадцять відсотків) від загальної суми, встановленої у п.2.1 даного Договору на протязі 7 (семи) календарних днів з моменту отримання письмової вимоги Замовника.

8.6.Підрядник додатково несе відповідальність за неякісне та несвоєчасне виконання Робіт (надання Послуг), що призвело до аварійної зупинки обладнання Замовника, припинення реалізації продукції і зобов'язаний в такому випадку додатково відшкодувати Замовнику збитки і втрачену вигоду.

8.7.У випадку застосування до Замовника фінансових санкцій, спричинених порушенням вимог чинного законодавства Підрядником, він зобов'язаний відшкодувати Замовнику завдані йому збитки в розмірі, який підтверджується податковими повідомленнями-рішеннями (ППР) або іншими документами контролюючих органів, протягом 5-ти робочих днів з моменту одержання Підрядником відповідної вимоги (претензії) Замовника і копій ППР або інших документів.

8.8.Виплата штрафних санкцій не звільняє винну Сторону від виконання своїх зобов'язань за цим Договором.

8.9.У випадку порушення термінів виконання етапів робіт та/або неякісного виконання робіт, або у разі, якщо Підрядник не розпочав виконання робіт в термін вказаний в п.3.3. даного Договору, Замовник має право достроково в односторонньому порядку припинити/розірвати цей Договір, направивши Підряднику повідомлення за 10 (десять) календарних днів до дати припинення цього Договору.

9.ОБСТАВИНИ НЕПЕРЕБОРНОЇ СИЛИ (ФОРС МАЖОР)

9.1.Сторона звільняється від відповідальності за повне або часткове невиконання будь-якого зі своїх зобов'язань за цим договором, яке стало наслідком дії будь-якої з наступних обставин: пожежі, повені, посухи, землетрусу, замерзання водних шляхів, інших природних катастроф чи суворих погодних умов; терористичного акту, цивільних безпорядків, повстання, революції, війни, військового нападу чи конфлікту; епідемії чи карантину; дії органів влади, законних чи незаконних, пов'язаних із прийняттям нових чи зміною існуючих приписів, правил, розпоряджень, встановлених норм, заборон чи обмежень; бойкоти, страйки локаути в будь-якій формі, захоплення підприємств або їхніх приміщень, пошкодження чи знищення виробничих потужностей, що мають місце на підприємстві сторони, яка просить звільнення від відповідальності, або її постачальників чи підрядників; та будь-яка інша подія чи обставина, яка впливає на виконання зобов'язань хоча б однією зі сторін даного договору, перебуває поза контролем сторони і не могла бути розумно уникнена чи подолана, незалежно від того, чи є вона подібною до обставин, зазначених вище.

9.2.Якщо виконання даного договору будь-якою зі сторін відкладається чи унеможливлюється внаслідок дії будь-якої з обставин, зазначених в пункті 9.1 даного Договору, ця сторона одразу, але не пізніше 3 (трьох) календарних днів після виникнення відповідної обставини, зобов'язана попередити другу сторону договору про настання такої обставини, її вплив на здатність здійснити виконання, орієнтовну дату відновлення виконання зобов'язання та припинення дії такої обставини відповідно до умов цього договору. Факти, викладені в такому повідомленні, мають бути підтверджені торгово-промисловою палатою (або іншим компетентним органом чи організацією) відповідної країни за місцем настання обставини. Сторона, яка просить звільнення від відповідальності у зв'язку з настанням такої обставини, протягом 20 (двадцяти) календарних днів після її виникнення повинна належним

чином оформити та легалізувати відповідний документ, який підтверджує неможливість виконання, і направити його другій стороні. Неповідомлення чи несвоєчасне повідомлення другої сторони, яка включає направлення офіційного документу, що підтверджує неможливість виконання, позбавляє першу сторону права посилатися на будь-яке зі вказаних вище обставин як підставу звільнення від відповідальності за невиконання зобов'язання.

9.3.У випадку дії обставин непереборної сили понад 30 (тридцяти) календарних днів, цей Договір може бути розірваний в односторонньому порядку, на підставі повідомлення Підрядника, яке має бути направлене Замовнику, у порядку встановленому п. 10.1. цього Договору.

9.3.1.Цей Договір вважається розірваним через 5 (п'ять) календарних днів з моменту відправлення Підряднику повідомлення вказаного у п. 9.3. цього Договору. При цьому, протягом 3 (трьох) робочих днів після одержання Підрядником вказаного повідомлення, Сторони зобов'язані провести всі розрахунки щодо матеріалів, одержаних Замовником до моменту розірвання цього Договору.

10.ІНШІ УМОВИ ДОГОВОРУ

10.1.Переписка по цьому Договору може вестись шляхом направлення повідомлень засобами факсимільного або електронного зв'язку, далі – Повідомлення, чи телеграфом, по реквізитам, вказаним у розділі 15 «БАНКІВСЬКІ РЕКВІЗИТИ, АДРЕСИ ТА ПІДПИСИ СТОРІН» цього Договору. Одержані Сторонами вказаними засобами зв'язку документи є чинними і породжують встановлені чинним законодавством України правові наслідки починаючи з моменту фіксації факту отримання їх відповідними засобами зв'язку Сторони одержання, а щодо телеграм - одержання її посадовою особою зазначеної Сторони, яка уповноважена одержувати поштову кореспонденцію.

10.1.1.Відправник Повідомлення, зобов'язаний направити Повідомлення на письмовому носію поштовою листівкою з описом вкладення, не пізніше наступного робочого дня після їх відправлення, або протягом 5-ти (п'яти) робочих днів з моменту відправлення вручити його під розписку посадовій особі Сторони одержувача, вказаній у п. 10.1.2. цього Договору.

10.1.2.Особи, уповноважені здійснювати обмін документами за цим Договором:

Від Замовника – начальник відділу з ремонту промислових об'єктів Стефанюк Володимир Васильович (e-mail: StefaniukVV@knh.com.ua, № тел. +380956424172).

Від Підрядника: керівник проекту Ільяшенко Олег Олександрович (e-mail: gmz@gmz.net, тел. +0688948812).

10.2.У випадку зміни відомостей, вказаних у преамбулі та розділі 15 «БАНКІВСЬКІ РЕКВІЗИТИ, АДРЕСИ ТА ПІДПИСИ СТОРІН» цього Договору, Сторона зобов'язана повідомити про це іншу Сторону не пізніше двох робочих днів після настання обставин (юридичних фактів), що спричинили ці зміни, у порядку встановленому п. 10.1. цього Договору. У разі несвоєчасного повідомлення

Замовника щодо зміни відомостей, вказаних у преамбулі та розділі 15 «БАНКІВСЬКІ РЕКВІЗИТИ, АДРЕСИ ТА ПІДПИСИ СТОРІН» даного Договору, Підрядник сплачує штраф у розмірі 0,1% від загальної суми, встановленої у п. 2.1. цього Договору на протязі 7(семи) календарних днів з моменту отримання письмової вимоги Замовника.

10.3.Умови цього Договору мають однакову силу для Сторін та можуть бути змінені за їх взаємною згодою, з обов'язковим укладанням Додаткової угоди.

10.4.Цей Договір оформлений у двох оригінальних примірниках, які мають однакову юридичну силу, по одному для кожної із Сторін.

10.5.Цей Договір набирає чинності з моменту його підписання Сторонами та діє до 31 серпня 2019 року, в частині гарантійних обов'язків та розрахунків – до повного виконання зобов'язань обома Сторонами.

10.6.Сторони для здійснення певних дій в рамках укладеного Договору запевняють одна одну, що вони є платниками податку на прибуток на загальних умовах.

10.7.Після закінчення виконання Сторонами зобов'язань за цим Договором Сторони зобов'язуються оформити акт звірки розрахунків за цим Договором. Даний акт складається зацікавленою Стороною і засвідчується підписами керівника та головного бухгалтера і печаткою. Після чого акт направляється іншій Стороні поштовою листівкою або іншим встановленим цим Договором способом чи вручається під розписку уповноваженому представнику іншої Сторони.

Інша Сторона зобов'язана засвідчити акт підписами керівника та головного бухгалтера і печаткою, із запереченнями чи без таких, та у вище вказаному порядку відправити зацікавленій Стороні не пізніше п'яти робочих днів після отримання. У випадку пропуску іншою Стороною вказаного терміну відправлення акту, останній вважається таким, що підписаний іншою Стороною.

11.ГАРАНТІЇ

11.1.Виявлені в період гарантійного строку дефекти, які виникли під час проведення робіт з порушенням діючих норм та правил, проектної документації та т.і., оформляються дефектним актом, підписаним Сторонами з переліком необхідних доробок та визначенням строків їх усунення.

Якщо Підрядник не з`явиться без поважних причин для складення дефектного акту у визначений Замовником строк, Замовник має право, запросити до складення дефектного акту з визначенням строків усунення дефектів незалежних експертів, повідомивши про це Підрядника. При цьому, дефектний акт, складений без участі Підрядника надсилається йому для виконання на протязі 5 календарних днів після його складання. Підрядник зобов'язаний компенсувати Замовнику витрати за послуги незалежного експерта щодо складання дефектного акту.

У випадку виникнення під час гарантійного строку дефектів, які виникли з вини Підрядника, Підрядник гарантує їх усунути за свій рахунок негайно, але в будь-якому випадку не пізніше, ніж через 7 (сім) календарних днів з моменту отримання

повідомлення Замовника. При цьому, після усунення дефектів, гарантійний строк щодо робіт, по яких виникли дефекти, починає обчислюватися заново.

11.2.За невиконання зобов'язань, передбачених договором щодо порушення термінів усунення дефектів, передбачених п.11.1. Договору Підрядник зобов'язаний сплатити Замовнику неустойку у розмірі 0,1% від суми договору за кожен день прострочення, до моменту виконання Підрядником свого зобов'язання.

11.3.Гарантійний термін за цим Договором становить 3 роки з моменту підписання Акту приймання виконаних підрядних робіт. Гарантія Підрядника розповсюджується на використані матеріали Підрядника та виконання робіт.

12.ПОРЯДОК РОЗВ'ЯЗАННЯ СУПЕРЕЧОК

12.1.Усі суперечності та розбіжності, які виникають між Сторонами по цьому Договору, або у зв'язку з ним, вирішуються шляхом переговорів.

12.2.Усі суперечності між Сторонами, по яких не було досягнуто згоди, вирішуються в порядку передбаченому чинним законодавством України в господарському суді за місцем знаходження відповідача.

13. КОНФІДЕНЦІЙНІСТЬ

13.1.Кожна Сторона зобов'язана відноситися до будь-якої інформації, що вона одержує від інших Сторін у процесі виконання цього Договору і підтримки комерційних відносин, як до конфіденційної, за умови, що отримана інформація не відноситься до розряду загальнодоступної.

13.2.Положення цього Договору і всіх додатків і доповнень до нього є конфіденційними і не підлягають розголошенню і/або передачі третім особам без попереднього одержання письмової згоди іншої Сторони.

13.3.Сторони не мають права без попередньої письмової згоди іншої Сторони розповсюджувати, розкривати третім особам, привселюдно цитувати і посилатися на неї за винятком запитів органів державної влади і місцевого самоуправління, правоохоронних органів, судів і державних контролюючих органів у випадках, передбачених чинним законодавством.

13.4.Стосовно цього Договору і будь-якої інформації, наданої у зв'язку з цим Договором і позначеної Стороною, що її розкриває, її одержувач зобов'язується зберігати конфіденційність, за розголошення якої винна Сторона несе відповідальність, відповідно до вимог чинного законодавства.

14.ДОДАТКИ ДО ДОГОВОРУ

14.1.До цього договору додаються такі додатки:
Додаток №1 - Графік виконання робіт.
Додаток №2 - Договірна ціна.

Додаток №3 - Таблиця штрафів за порушення вимог промислової та пожежної безпеки охорони праці та навколишнього середовища.

Додаток №4 – Кошторис.

14.2.Додатки до цього Договору є його невід'ємною частиною.

15.БАНКІВСЬКІ РЕКВІЗИТИ, АДРЕСИ ТА ПІДПИСИ СТОРІН

ЗАМОВНИК:	**ПІДРЯДНИК:**
ТОВ "КАРПАТНАФТОХІМ"	**ПрАТ «ГМЗ»**
77306, м. Калуш, вул. Промислова, 4 Івано-Франківська обл. п/р № 26008924426151 АБ "УКРГАЗБАНК", м. Київ МФО 320478 Код ЄДРПОУ 33129683 ІПН 331296809062 e-mail: mail@knh.com.ua тел/факс: (03472) 6-04-25	08662, Київська обл., Васильківський р-н, смг. Гребінки, вул. Білоцерківська, 5 п/р №26000333195 АТ «Райфайзен банк «Аваль», м. Київ МФО 380805 КОД ЄДРПОУ 00371995 ІПН 003719910072 e-mail: gmz@gmz.net тел/факс: +380 4571 7-24-05
В.о. Генерального директора	**Голова правління**
_____ **В.Я.Оленюк**	_____ **Ю.Б. Майструк**

Замовник ТОВ "КАРПАТНАФТОХІМ"
(назва організації)

Підрядник ПрАТ "ГРЕБІНКІВСЬКИЙ МАШИНОБУДІВНИЙ ЗАВОД"
(назва організації)

Додаток №2
до договору № Д2019100404
від «28» 03 2019р.

ДОГОВІРНА ЦІНА

Ремонт металоконструкцій ерліфта. Цех нейтралізації і очистки промислових стічних вод

Вид договірної ціни: тверда.

Визначена згідно з ДСТУ Б Д.1.1-1-2013

№ п/п	Обгрунтування	Найменування витрат	Вартість , тис. грн.		
			всього	у тому числі:	
				будівельних робіт	інших витрат
1	2	3	4	5	6
1		Прямі витрати, в тому числі	73,44522	73,44522	-
	Розрахунок N1	Заробітна плата	38,7769	38,7769	-
	Розрахунок N2	Вартість матеріальних ресурсів	23,74633	23,74633	-
	Розрахунок N3	Вартість експлуатації будівельних машин і механізмів	10,92199	10,92199	-
2	Розрахунок N4	Загальновиробничі витрати	13,35303	13,35303	-
3	Розрахунок N5	Витрати на зведення (пристосування) та розбирання титульних тимчасових будівель і споруд	-	-	-
4	Розрахунок N6	Кошти на додаткові витрати при виконанні будівельних робіт у зимовий період (на обсяги робіт, що плануються до виконання у зимовий період)	-	-	-
5	Розрахунок N7	Кошти на додаткові витрати при виконанні будівельних робіт у літній період (на обсяги робіт, що плануються до виконання у літній період)	-	-	-
6	Розрахунок N8	Інші супутні витрати	25,631	-	25,631
		Разом	112,42925	86,79825	25,631
7	Розрахунок N9	Прибуток	2,53835	2,53835	-
8	Розрахунок N10	Кошти на покриття адміністративних витрат будівельно-монтажних організацій	1,15209	-	1,15209
9	Розрахунок N11	Кошти на покриття ризику	-	-	-
10	Розрахунок N12	Кошти на покриття додаткових витрат, пов'язаних з інфляційними процесами	-	-	-

Додаток №1
до Договору Д2019100404
від «28» 03 2019р.

ГРАФІК
виконання робіт

№ з/п	Перелік робіт	Од. вим.	Сума	Початок робіт	Закінчення робіт
1	Ремонт металоконструкцій ерліфта в цеху нейтралізації і очистки промислових стічних вод (інв. №1303000579 РК № 1, 55, 18,0 кв.м., поз.4-8)	грн. з ПДВ	**139 343,63**	Червень 2019р.	Липень 2019р.

ЗАМОВНИК:
ТОВ "КАРПАТНАФТОХІМ"

В.о. Генерального директора

В.Я.Оленюк

ПІДРЯДНИК:
ПрАТ «ГМЗ»

Голова правління

Ю.Б. Майструк

1	2	3	4	5	6
		Разом (пп. 1-10)	116,11969	89,3366	26,78309
11	Розрахунок N13	Податки, збори, обов'язкові платежі, встановлені чинним законодавством і не враховані складовими вартості будівництва (без ПДВ)	-	-	-
		Разом договірна ціна крім ПДВ	116,11969	89,3366	26,78309
12		Податок на додану вартість	23,22394	-	23,22394
		Всього договірна ціна	139,34363		

ЗАМОВНИК:
ТОВ "КАРПАТНАФТОХІМ"

В.о. Генерального директора

В.Я. Оленюк

ПІДРЯДНИК:
ПрАТ «ГМЗ»

Голова правління

Ю.Б. Майструк

Пуст (Парней Л. І.)

(С. Яжиновська)

Додаток №3
до Договору №2019100404
від «28» 03 2019р.

ТАБЛИЦЯ
штрафів за порушення вимог промислової та пожежної безпеки охорони праці та навколишнього середовища
(застосовуються для сторонніх/сервісних організацій)

№ з/п	Назва порушення	Розмір штрафу за кожен випадок фіксування порушення, (гривні)
	Порушення загального характеру	
1.	Порушення, що привели до виникнення надзвичайних ситуацій, нещасних випадків (травматизму), пожежі, інциденту, аварії, і т.д.	50 000
2.	Не застосування основних засобів індивідуального захисту (спецодяг, спецвзуття, захисна каска, протигаз)	3 000
3.	Не дотримання вимог внутрішньо об'єктового режиму (пронос та вживання на території підприємства алкогольних напитків (наркотичних речовин), куріння в не дозволених місцях	вилучення перепустки, без послідуючого допуску на територію підприємства, і 25 000
4.	Порушення вимог безпеки при пересуванні по території підприємства (рух по залізничній колії, по проїжджій частині дороги (при наявності пішохідної доріжки), проїзд в автомобільних, тракторних кузовах/причепах)	5 000
	При виконанні робіт підвищеної небезпеки *(загальні)*	
5.	Без оформлення дозвільної документації (наряд-допуск, дозвіл) на проведення робіт підвищеної небезпеки	10 000
6.	Оформлення дозвільної документації з порушенням (відсутність в наряді-допуску: підпису працівника про проходження інструктажу, про щоденний допуск до роботи/закінчення роботи і т.п.)	5 000
7.	Не прибрані місця проведення робіт (щоденно і після закінчення ремонтних робіт)	5 000
	Вогневі роботи	
8.	Місце проведення вогневих робіт не очищено від горючих речовин та матеріалів	10 000

9.	Газоелектрозварювальна апаратура не відповідає вимогам нормативних актів з охорони праці (терміни випробування балонів, зварювального трансформатора, манометрів на редукторах прострочені, пошкоджена ізоляція кабелів, проводів, електродотримач не заводського виконання і т.п.). Використання як зворотнього проводу (кабелю) – внутрішніх залізничних колій, мережі заземлення чи занулення, металевих конструкцій будівель, комунікацій та технологічного обладнання	20 000
10.	Відсутність на місці проведення вогневих робіт справних, первинних засобів пожежогасіння, огородження місця проведення робіт	10 000
11.	Відсутність у електрозварника посвідчення про проходження навчання з пожтехмінімуму	відсторонення від виконання вогневих робіт і 5 000
12.	Відсутність у електрозварника спецодягу та інших додаткових засобів індивідуального захисту, передбачених нормами.	3 000
	Газонебезпечні роботи	
13.	Відсутність у виконавців засобів індивідуального захисту, передбачених нарядом-допуском	10 000
14.	Не застосування інструменту та пристосувань, які не утворюють іскор (якщо таке передбачено нарядом)	5 000
15.	Відкриті люки колодязів (де проводяться ГН роботи) повинні бути огороджені, вільні від сторонніх предметів, а вночі освітлені	5 000
	Земляні роботи	
16.	Повнота розроблених заходів для безпечного проведення земляних робіт	5 000
17.	Відсутність безпосереднього керівника робіт на місці їх проведення	7 000
18.	Порушення вимог по забезпеченню стійкості крутизни ухилів при ритті котлованів або траншей, або неправильного встановлення кріплення стінок	10 000
19.	Використання несправного інструменту (лопати, кийки, кувалди, тощо) та пристосування (драбини, трапи)	3 000
	Роботи на висоті	
20.	Використання несправних засобів індивідуального захисту (запобіжні пояси), приладдя – карабіни, запобіжні стропи, амортизатори і т.п., які використовуються як елементи страхувальних систем разом із запобіжними поясами, або	3 000

	невикористання наявних ЗІЗ	
21.	Використання риштувань, помостів, які не пройшли опосвідчення (випробування)	5 000
	Переносний електроінструмент та пристосування	
22.	Використання електроінструменту, який не відповідає вимогам правил з електробезпеки (пошкоджений корпус, пошкоджена ізоляція живильного кабелю, відсутній захисний кожух – для шліф машинок і т.п.), відсутній інвентарний номер та бирка з інформацією про дату випробування)	10 000
23.	Подовжувачі (переноски) мають пошкоджену ізоляцію, відсутній інвентарний номер та бирка з інформацією про дату випробування)	7 500
24.	Використання дерев'яних драбин (стрем'янок) з ознаками явного пошкодження (тріщини, відсутність стяжок, тощо), відсутність бирок з інформацією про дату випробування та приналежність до структурного підрозділу.	5 000
25.	Використання переносних світильників без рефлекторів, захисних сіток (ковпаків)	3 000
	Охорона навколишнього середовища	
26.	Злив різних стічних, промивних та інших забруднених вод в системи каналізації та в навколишнє середовище без погодження з працівниками екології	3 000
27.	Забруднення (розміщення) відходів виробництва на зеленій зоні, або в несанкціонованих місцях без відповідного дозволу	3 000
	Загальні зауваження	
28.	Повторні порушення протягом календарного місяця	збільшується у 2 (два) рази за кожен випадок
29.	Дрібні виявлені порушення не передбачені вище	1 000

ЗАМОВНИК:
ТОВ "КАРПАТНАФТОХІМ"

В.о. Генерального директора

В.Я.Оленюк

ПІДРЯДНИК:
ПрАТ «ГМЗ»

Голова правління

Ю.Б. Майструк

Додаток №4
до договору №2019/20104
від « 28 **»** 03 **2019р.**

Локальний кошторис на будівельні роботи № 2-1-1

Ремонт металоконструкцій ерліфта. Цех нейтралізації і очистки промислових стічних вод

Кошторисна вартість	86,79825	тис. грн.
Кошторисна трудомісткість	0,93666	тис.люд.-год.
Кошторисна заробітна плата	43,54472	тис. грн.
Середній розряд робіт	4,0	розряд

№ п/п	Обґрунтування (шифр норми)	Найменування робіт і витрат	Одиниця виміру	Кількість	Вартість одиниці, грн.		Загальна вартість, грн.			Витрати труда робітників, люд.-год.	
					Всього	експлуатації машин	Всього	заробітної плати	експлуатації машин	не зайнятих обслуговуванням машин	
					заробітної плати	в тому числі заробітної плати			в тому числі заробітної плати	тих, що обслуговують машини	
										на одиницю	всього
1	2	3	4	5	6	7	8	9	10	11	12
1	Е9-75-2	Виготовлення драбин, зв'язок, кронштейнів, гальмових конструкцій та ін. (знімна драбина 12м)	т	0,237	12498,61 9018,94	2636,55 242,94	2962,17	2137,49	624,86 57,58	202,4 4,8024	47,97 1,14
2	С111-964 варіант 1	Металопрокат	т	0,251	21546,07 -	- -	5408,06	-	- -	- -	- -
3	Е13-44-7	Очищення поверхонь щітками	м2	9,63	79,74 79,74	- -	767,9	767,9	- -	1,748 -	16,83 -
4	Е13-44-9	Знепилювання металевих поверхонь	м2	9,63	10,56 8,11	2,45 0,11	101,69	78,1	23,59 1,06	0,1955 0,0023	1,88 0,02
5	Е13-45-2	Знежирювання поверхонь апаратів і трубопроводів діаметром до 500 мм уайт-спиритом	100м2	0,0963	1586,24 610,81	6,72 2,09	152,75	58,82	0,65 0,2	14,927 0,0459	1,44 -

1	2	3	4	5	6	7	8	9	10	11	12
6	*Е13-16-12*	*Грунтування металевих поверхонь грунтівкою Sigmafast 278 товщиною 140мкм, розхід 4м2/л*	*100м2*	*0,0963*	*753,44* *375,21*	*378,16* *64,40*	*72,56*	*36,13*	*36,42* *6,2*	*7,866* *1,5298*	*0,76* *0,15*
7	& С111-234-1 варіант 1	Грунт Sigmafast 278	л	2,41	261,32 -	- -	629,78	-	- -	- -	- -
8	& С111-1621-П2-5 варіант 1	Розчинник Tinner 91-92	л	0,241	143,29 -	- -	34,53	-	- -	- -	- -
9	*Е13-30-2*	*Фарбування металевих погрунтованих поверхонь фарбою Sigmadur 550 товщиною 60мкм, розхід 6,42 м2/л*	*100м2*	*0,0963*	*681,77* *301,37*	*380,40* *65,10*	*65,65*	*29,02*	*36,63* *6,27*	*6,509* *1,5451*	*0,63* *0,15*
10	& С111-1621-П2-6 варіант 1	Фарба Sigmadur 550	л	1,5	308,22 -	- -	462,33	-	- -	- -	- -
11	& С111-1621-П2-7 варіант 1	Розчинник Tinner 21-06	л	0,15	143,29 -	- -	21,49	-	- -	- -	- -
		Встановлення та зняття знімної драбини h= 12м для виконання робіт - 4 рази (вага ,0, 237тн),									
12	*ПР9-7011-4*	*Дрібні металоконструкції різного призначення, маса конструкції до 0,3 т, монтаж із застосуванням електрозварювання*	*т*	*0,948*	*3548,70* *2521,96*	*756,00* *195,36*	*3364,17*	*2390,82*	*716,69* *185,2*	*53,682* *3,7792*	*50,89* *3,58*
13	*ПР9-7011-1*	*Дрібні металоконструкції різного призначення, маса конструкції до 0,3 т, демонтаж із застосуванням електрозварювання*	*т*	*0,948*	*1861,64* *1486,15*	*341,42* *98,03*	*1764,83*	*1408,87*	*323,67* *92,93*	*32,3035* *1,8932*	*30,62* *1,79*
14	РН20-10-1	Влаштування тимчасових дощатих настилів в п"яти рівнях ствола шахти для демонтажа-монтажа кронштейнів фіксації ерліфта в стволі шахти.	м2 щита	12	240,19 49,72	- -	2882,28	596,64	- -	1,2305 -	14,77 -
15	*РН20-10-1 к.0,8*	*Розбирання тимчасових дощатих настилів в п"яти рівнях ствола шахти для демонтажа-монтажа кронштейнів фіксації ерліфта в стволі шахти.*	*м2 щита*	*12*	*39,82* *39,78*	- -	*477,84*	*477,36*	- -	*0,9844* -	*11,81* -

1	2	3	4	5	6	7	8	9	10	11	12
16	ПР9-8107	Виготовлення окремих елементів металоконструкцій із сортового прокату і смугового металу, з отворами або вирізами, маса елемента до 0,01 т (Монтажні деталі фіксації ерліфта в шахте)	т	0,0576	8765,76 7411,35	1201,77 329,23	504,91	426,89	69,22 18,96	162,5295 6,1342	9,36 0,35
17	ПР9-8108	Виготовлення окремих елементів металоконструкцій із сортового прокату і смугового металу, з отворами або вирізами, маса елемента до 0,02 т (Монтажні деталі фіксації ерліфта в шахте)	т	0,2466	7630,93 6452,22	1046,10 286,60	1881,79	1591,12	257,97 70,68	141,496 5,3401	34,89 1,32
18	С111-1827 варіант 2	Прокат кутовий рівнополичковий із сталі марки Ст3сп, (100х100х80мм)	т	0,316	21546,07 -	- -	6808,56	-	- -	- -	- -
19	ПР9-8118	Виготовлення окремих елементів металоконструкцій з товстолистової сталі, плоских, без отворів і вирізів, маса елемента до 0,02 т	т	0,0372	8953,60 7575,48	1222,31 335,66	333,07	281,81	45,47 12,49	166,129 6,2485	6,18 0,23
20	С111-1129 варіант 1	Товстолистовий прокат із вуглецевої сталі звичайної якості гарячекатаний,товщина 8 мм,	т	0,039	21339,54 -	- -	832,24	-	- -	- -	- -
21	РУ2-201-19	Виготовлення прокладок фланцевих з'єднань з неметалевих матеріалів, діаметр умовного проходу 350 мм (325мм)	100 шт	0,01	1311,00 1311,00	- -	13,11	13,11	- -	28,75 -	0,29 -
22	РУ2-201-29	Виготовлення прокладок фланцевих з'єднань з неметалевих матеріалів, діаметр умовного проходу 900 мм (920мм)	100 шт	0,04	2034,67 2034,67	- -	81,39	81,39	- -	44,62 -	1,78 -
23	& С1546-54-2	Пароніт ПОН-2	кг	1,58	87,61 -	- -	138,42	-	- -	- -	- -
		Антикорозійний захист монтажних делалей									
24	Е13-44-7	Очищення поверхонь щітками	м2	11,21	79,74 79,74	- -	893,89	893,89	- -	1,748 -	19,6 -
25	Е13-44-9	Знепилювання металевих поверхонь	м2	11,21	10,56 8,11	2,45 0,11	118,38	90,91	27,47 1,23	0,1955 0,0023	2,19 0,03
26	Е13-45-2	Знежирювання поверхонь апаратів і трубопроводів діаметром до 500 мм уайт-спиритом	100м2	0,1121	1586,24 610,81	6,72 2,09	177,82	68,47	0,75 0,23	14,927 0,0459	1,67 0,01

1	2	3	4	5	6	7	8	9	10	11	12
27	Е13-16-12	Грунтування металевих поверхонь грунтівкою Sigmafast 278 товщиною 140мкм, розхід 4м2/л	100м2	0,1121	753,44 375,21	378,16 64,40	84,46	42,06	42,39 7,22	7,866 1,5298	0,88 0,17
28	& С111-234-1 варіант 1	Грунт Sigmafast 278	л	2,8	261,32 -	- -	731,7	-	- -	- -	- -
29	& С111-1621-П2-5 варіант 1	Розчинник Tinner 91-92	л	0,28	143,29 -	- -	40,12	-	- -	- -	- -
30	Е13-30-2	Фарбування металевих погрунтованих поверхонь фарбою Sigmadur 550 товщиною 60мкм, розхід 6,42 м2/л	100м2	0,1121	681,77 301,37	380,40 65,10	76,43	33,78	42,65 7,3	6,509 1,5451	0,73 0,17
31	& С111-1621-П2-6 варіант 1	Фарба Sigmadur 550	л	1,746	308,22 -	- -	538,15	-	- -	- -	- -
32	& С111-1621-П2-7 варіант 1	Розчинник Tinner 21-06	л	0,1746	143,29 -	- -	25,02	-	- -	- -	- -
33	Е9-34-1 к.0,7	Демонтаж. Монтаж опорних конструкцій для кріплення трубопроводів всередині будівель і споруд масою до 0,1 т (Старі кронштейни фіксації ерліфта в шахте)	т	0,28	4594,43 4079,11	502,32 64,67	1286,44	1142,15	140,65 18,11	94,7968 1,3994	26,54 0,39
34	Е46-34-3	Розбирання залізобетонних стін (для демонтажу горизонтальної частини ерліфта)	м3	0,5	3933,86 1796,29	2081,27 660,29	1966,93	898,15	1040,64 330,15	41,745 14,8891	20,87 7,44
35	ПР9-7029-1	Дрібні металоконструкції різного призначення, що монтуються з застосуванням електрозварювання, маса конструкції до 0,9 т: демонтаж (верхня камера)	т	0,9	1304,03 976,18	303,54 92,20	1173,63	878,56	273,19 82,98	21,2175 1,8577	19,1 1,67
36	М12-2-18 к.0,3	Демонтаж. Трубопроводи зі сталевих труб із фланцями та зварними стиками на умовний тиск не більше 2,5 МПа [25 кгс/см2], що монтуються з готових вузлів, діаметр зовнішній 1020 мм--(-920х8мм-відвід, секції, нижня камера)	т	3,299	1063,39 831,01	226,74 48,00	3508,12	2741,5	748,02 158,35	18,216 0,8318	60,09 2,74

1	2	3	4	5	6	7	8	9	10	11	12
37	М12-2-13 к.0,3	Демонтаж. Трубопроводи зі сталевих труб із фланцями та зварними стиками на умовний тиск не більше 2,5 МПа [25 кгс/см2], що монтуються з готових вузлів, діаметр зовнішній 273-325 мм-- 325х8мм (трубопровід подачи повітря-патрубок, "калач" до запірної арматури)	т	0,844	2179,70 1586,48	581,48 131,66	1839,67	1338,99	490,77 111,12	34,776 2,2694	29,35 1,92
38	Е9-34-1 к.0,7	Демонтаж. Монтаж опорних конструкцій для кріплення трубопроводів всередині будівель і споруд масою до 0,1 т(опорна рама на дні шахти)	т	0,08	4594,43 4079,11	502,32 64,67	367,55	326,33	40,19 5,17	94,7968 1,3994	7,58 0,11
39	Е9-72-1	Виготовлення гратчастих конструкцій [стояки, опори, ферми та ін.](опорна рама)	т	0,08	12401,98 7638,61	3760,40 700,20	992,16	611,09	300,83 56,02	167,44 12,4271	13,4 0,99
40	С111-1033 варіант 1	Двотаври з паралельними гранями поличок, нормальні "Б", з гарячекатаного прокату із сталі вуглецевої звичайної якості марки Ст0, N 18	т	0,076368	25011,87 -	- -	1910,11	-	- -	- -	- -
41	С111-1125 варіант 1	Товстолистовий гарячекатаний прокат , товщина 12 мм,	т	0,006192	21339,54 -	- -	132,13	-	- -	- -	- -
42	Е13-44-7	Очищення поверхонь щітками	м2	3,1	79,74 79,74	- -	247,19	247,19	- -	1,748 -	5,42 -
43	Е13-44-9	Знепилювання металевих поверхонь	м2	3,1	10,56 8,11	2,45 0,11	32,74	25,14	7,6 0,34	0,1955 0,0023	0,61 0,01
44	Е13-45-2	Знежирювання поверхонь апаратів і трубопроводів діаметром до 500 мм уайт-спиритом	100м2	0,031	1586,24 610,81	6,72 2,09	49,17	18,94	0,21 0,06	14,927 0,0459	0,46 -
45	Е13-16-12	Грунтування металевих поверхонь грунтівкою Sigmafast 278 товщиною 140мкм, розхід 4м2/л	100м2	0,031	753,44 375,21	378,16 64,40	23,36	11,63	11,72 2	7,866 1,5298	0,24 0,05
46	& С111-234-1 варіант 1	Грунт Sigmafast 278	л	0,78	261,32 -	- -	203,83	-	- -	- -	- -
47	& С111-1621-П2-5 варіант 1	Розчинник Tinner 91-92	л	0,078	143,29 -	- -	11,18	-	- -	- -	- -

1	2	3	4	5	6	7	8	9	10	11	12
48	Е13-30-2	Фарбування металевих погрунтованих поверхонь фарбою Sigmadur 550 товщиною 60мкм, розхід 6,42 м2/л	100м2	0,031	681,77 301,37	380,40 65,10	21,13	9,34	11,79 2,02	6,509 1,5451	0,2 0,05
49	& С111-1621-П2-6 варіант 1	Фарба Sigmadur 550	л	0,483	308,22 -	- -	148,87	-	- -	- -	- -
50	& С111-1621-П2-7 варіант 1	Розчинник Tinner 21-06	л	0,0483	143,29 -	- -	6,92	-	- -	- -	- -
51	Е9-34-1	Монтаж опорних конструкцій для кріплення трубопроводів всередині будівель і споруд масою до 0,1 т(опорна рама на дні шахти)	т	0,08	7250,19 5827,29	717,61 92,38	580,02	466,18	57,41 7,39	135,424 1,9992	10,83 0,16
52	М12-2-18	Трубопроводи зі сталевих труб із фланцями та зварними стиками на умовний тиск не більше 2,5 МПа [25 кгс/см2], що монтуються з готових вузлів, діаметр зовнішній 1020 мм (920х8мм нижня камера, секції, відвід)	т	3,303	3872,87 2770,05	755,79 160,01	12792,09	9149,48	2496,37 528,51	60,72 2,7727	200,56 9,16
53	& С111-1139-1 варіант 1	Камера нижня 1шт	т	0,703	- -	- -	-	-	- -	- -	- -
54	С113-259 варіант 1	Труби сталеві електрозварні прямошовні та спіральношовні , зовнішній діаметр 920 мм, товщина стінки 8 мм	м	8,20189	- -	- -	-	-	- -	- -	- -
55	& С118-47-1 варіант 1	Відводи діам.920х8мм	шт	1	- -	- -	-	-	- -	- -	- -
56	М12-2-13	Трубопроводи зі сталевих труб із фланцями та зварними стиками на умовний тиск не більше 2,5 МПа [25 кгс/см2], що монтуються з готових вузлів, діаметр зовнішній 273-325 мм (325х8мм патрубок, "калач" від запірної арматури до патрубка)	т	0,844	7830,24 5288,27	1938,27 438,88	6608,72	4463,3	1635,9 370,41	115,92 7,5647	97,84 6,38
57	С113-204 варіант 1	Труби сталеві електрозварні прямошовні із сталі марки 20, зовнішній діаметр 325 мм, товщина стінки 8 мм	м	13,39	- -	- -	-	-	- -	- -	- -

1	2	3	4	5	6	7	8	9	10	11	12
58	*Е9-34-1*	*Монтаж опорних конструкцій для кріплення трубопроводів всередині будівель і споруд масою до 0,1 т (фіксація вертикальної частини ерліфта в шахті)* Антикорозійна обробка існуючих закладних деталей в стінах шахти до яких кріпляться монтажні елементи (зв"язки кронштейни піся зварювальних робіт)	*т*	*0,3042*	*7250,19* *5827,29*	*717,61* *92,38*	*2205,51*	*1772,66*	*218,3* *28,1*	*135,424* *1,9992*	*41,2* *0,61*
59	Е13-44-7	Очищення поверхонь щітками	м2	1,6	79,74 79,74	- -	127,58	127,58	- -	1,748 -	2,8 -
60	Е13-44-9	Знепилювання металевих поверхонь	м2	1,6	10,56 8,11	2,45 0,11	16,9	12,98	3,92 0,18	0,1955 0,0023	0,31 -
61	Е13-45-2	Знежирювання поверхонь апаратів і трубопроводів діаметром до 500 мм уайт-спиритом	100м2	0,016	1586,24 610,81	6,72 2,09	25,38	9,77	0,11 0,03	14,927 0,0459	0,24 -
62	*Е13-16-12*	*Грунтування металевих поверхонь грунтівкою Sigmafast 278 товщиною 140мкм, розхід 4м2/л*	*100м2*	*0,016*	*753,44* *375,21*	*378,16* *64,40*	*12,06*	*6*	*6,05* *1,03*	*7,866* *1,5298*	*0,13* *0,02*
63	& С111-234-1 варіант 1	Грунт Sigmafast 278	л	0,4	261,32 -	- -	104,53	-	- -	- -	- -
64	& С111-1621-П2-5 варіант 1	Розчинник Tinner 91-92	л	0,04	143,29 -	- -	5,73	-	- -	- -	- -
65	*Е13-30-2*	*Фарбування металевих погрунтованих поверхонь фарбою Sigmadur 550 товщиною 60мкм, розхід 6,42 м2/л*	*100м2*	*0,016*	*681,77* *301,37*	*380,40* *65,10*	*10,91*	*4,82*	*6,09* *1,04*	*6,509* *1,5451*	*0,1* *0,02*
66	& С111-1621-П2-6 варіант 1	Фарба Sigmadur 550	л	0,249	308,22 -	- -	76,75	-	- -	- -	- -
67	& С111-1621-П2-7 варіант 1	Розчинник Tinner 21-06	л	0,0249	143,29 -	- -	3,57	-	- -	- -	- -
68	*ПР9-7029-4*	*Дрібні металоконструкції різного призначення, що монтуються з застосуванням електрозварювання, маса конструкції до 0,9 т: монтаж (0,906тн верхня камера)*	*т*	*0,906*	*2483,11* *1658,70*	*652,23* *182,85*	*2249,7*	*1502,78*	*590,92* *165,66*	*35,305* *3,6784*	*31,99* *3,33*

1	2	3	4	5	6	7	8	9	10	11	12
69	& С111-1139-1 варіант 2	Камера верхня 1шт	т	0,906	- / -	- / -	-	-	- / -	- / -	- / -
70	*ПР9-7029-4*	*Дрібні металоконструкції різного призначення, що монтуються з застосуванням електрозварювання, маса конструкції до 0,9 т: монтаж (0,909тн оголовок)*	*т*	*0,909*	*2483,11 / 1658,70*	*652,23 / 182,85*	*2257,15*	*1507,76*	*592,88 / 166,21*	*35,305 / 3,6784*	*32,09 / 3,34*
71	& С111-1139-1 варіант 3	Оголовок 1шт	т	0,909	- / -	- / -	-	-	- / -	- / -	- / -
72	& С130-1010-1 варіант 2	Фланці плоскі приварні із сталі Ст3сп, діаметр 900 мм(1-900-2,5)	шт	8	- / -	- / -	-	-	- / -	- / -	- / -
73	С130-1008 варіант 1	Фланці плоскі приварні із сталі Ст3сп діаметр 300 мм (1-300-2,5)	шт	2	- / -	- / -	-	-	- / -	- / -	- / -
74	& С111-88-1 варіант 1	Болт 20-8gx75.56	шт	12	- / -	- / -	-	-	- / -	- / -	- / -
75	& С111-88-1 варіант 2	Болт 27-8gx95.56	шт	96	- / -	- / -	-	-	- / -	- / -	- / -
76	& С1545-470-1 варіант 1	Гайка М20-7Н.5	шт	12	- / -	- / -	-	-	- / -	- / -	- / -
77	& С1545-470-1 варіант 2	Гайка М27-7Н.5	шт	96	- / -	- / -	-	-	- / -	- / -	- / -
		Разом прямі витрати по кошторису					73445,22	38776,9	10921,99 / 2502,43		857,12 / 47,5
		Разом будівельні роботи, грн.					73445,22				
		в тому числі:									
		вартість матеріалів, виробів та конструкцій, грн.					23746,33				
		всього заробітна плата, грн.					41279,33				
		Загальновиробничі витрати, грн.					13353,03				
		трудомісткість в загальновиробничих витратах, люд.год.					32,04				
		заробітна плата в загальновиробничих витратах, грн.					2265,39				
		Всього будівельні роботи, грн.					**86798,25**				
		Всього по кошторису					**86798,25**				

1	2	3	4	5	6	7	8	9	10	11	12
		Кошторисна трудомісткість, люд.год. Кошторисна заробітна плата, грн.					936,66 43544,72				

ЗАМОВНИК:
ТОВ "КАРПАТНАФТОХІМ"

В.о. Генерального директора

В.Я.Оленюк

ПІДРЯДНИК:
ПрАТ «ГМЗ»

Голова правління

Ю.Б. Майструк

Підсумкова відомість ресурсів до локального кошторису № 2-1-1
Ремонт металоконструкцій ерліфта. Цех нейтралізації і очистки промислових стічних вод

№ п/п	Шифр ресурсу	Найменування	Одиниця виміру	Кількість	Поточна ціна за одиницю, грн.	в тому числі: відпускна ціна, грн.	транс-портна складова, грн.	заготі-вельно-складські витрати, грн.	Обґрунтування ціни
					всього, грн.	всього, грн.	всього, грн.	всього, грн.	
1	2	3	4	5	6/7	8/9	10/11	12/13	14
		I. Витрати труда							
1	1	Витрати труда робітників-будівельників	люд-год	467,21	44,92				
2		Середній розряд робіт, що виконуються робітниками-будівельниками	розряд	3,9					
3	27	Витрати труда робітників-монтажників	люд-год	389,91	45,62				
4		Середній розряд робіт, що виконуються робітниками-монтажниками	розряд	4,0					
5		Витрати труда робітників, зайнятих керуванням та обслуговуванням машин	люд-год	47,5	52,64				
6		Середній розряд ланки робітників, зайнятих керуванням та обслуговуванням машин	розряд	5,0					
7		Витрати труда робітників, заробітна плата яких враховується в складі:							
7.1		загальновиробничих витрат	люд-год	32,04	70,71				
	Разом кошторисна трудомісткість		люд-год	936,66					
	Середній розряд робіт		розряд	4,0					
		II. Будівельні машини і механізми							
8	СН201-11	Автомобілі бортові, вантажопідйомність 3 т	маш-год	6,67781586	155,53 1038,60				
9	СН201-12	Автомобілі бортові, вантажопідйомність 5 т	маш-год	0,2057718	194,65 40,05				

1	2	3	4	5	6/7	8/9	10/11	12/13	14
10	СН201-13	Автомобілі бортові, вантажопідйомність 8 т	маш-год	0,5706714	201,17 114,80				
11	СН202-1102	Крани на автомобільному ходу при роботі на монтажі технологічного устаткування, вантажопідйомність 10 т	маш-год	13,5561885	333,07 4515,16				
12	СН202-1140	Крани на автомобільному ходу, вантажопідйомність 6,3 т	маш-год	4,92631365	332,72 1639,08				
13	СН204-502	Установка для зварювання ручного дугового [постійного струму]	маш-год	93,3581454	17,91 1672,04				
14	СН204-1000	Перетворювачі зварювальні з номінальним зварювальним струмом 315-500 А	маш-год	14,23125	41,43 589,60				
15	СН205-101	Компресори пересувні з двигуном внутрішнього згоряння, тиск до 686 кПа [7 ат], продуктивність 2,2 м3/хв	маш-год	6,1525	162,9 1002,24				
16	СН205-401	Компресори пересувні з електродвигуном, тиск 600 кПа [6 ат], продуктивність 0,5 м3/хв	маш-год	2,9371	21,34 62,68				
17	+СН205-601	Станції компресорні, тиск 981 кПа [10 ат], продуктивність 20 м3/хв	маш-год	0,52632832	355,32 187,01				
18	СН233-201	Машини свердлильні електричні	маш-год	0,59016735	2,78 1,64				
19	СН233-345	Прес-ножиці комбіновані	маш-год	0,29532	51,34 15,16				
20	СН233-803	Молотки відбійні пневматичні, при роботі від пересувних компресорних станцій	маш-год	12,305	3,12 38,39				
21	СН233-1002	Верстати свердлильні	маш-год	0,65412	2,66 1,74				
22	СН234-201	Агрегати фарбувальні з пневматичним розпилюванням для фарбування фасадів будівель, продуктивність 500 м3/год	маш-год	0,6579104	5,87 3,86				

1	2	3	4	5	6/7	8/9	10/11	12/13	14
		Разом по розділу II	**грн.**		**10922,05**				
		в тому числі енергоносії:							
		Бензин	кг	44,95					
		Дизельне паливо	кг	101,014					
		Електроенергія	кВт-год	773,871					
		Стиснене повітря	м3	852,737					
		Мастильні матеріали	кг	14,289					
		Гідравлічна рідина	кг	2,033					
		III. Будівельні машини, враховані в складі загальновиробничих витрат							
23	СН203-401	Лебідки електричні, тягове зусилля до 5,79 кН [0,59 т]	маш-год	8,153247					
24	СН203-404	Лебідки електричні, тягове зусилля до 31,39 кН [3,2 т]	маш-год	25,61464					
25	СН203-405	Лебідки електричні, тягове зусилля до 49,05 кН [5 т]	маш-год	0,0058742					
26	СН204-1100	Термопенали з масою завантажувальних електродів не більше 5 кг	маш-год	82,2681204					
27	СН233-301	Машини шліфувальні електричні	маш-год	7,45804555					
28	СН233-302	Машини шліфувальні кутові	маш-год	4,9259192					
29	СН270-90	Пилка дискова електрична	маш-год	1,7388					
30	СН270-106	Апарат для газового зварювання і різання	маш-год	19,59577					
31	СН270-115	Дрилі електричні	маш-год	0,109365					
		IV. Будівельні матеріали, вироби і конструкції							
32	&С111-88-1 варіант 1	Болт 20-8gx75.56	шт	12	- / -	- / -	- / -	- / -	

1	2	3	4	5	6/7	8/9	10/11	12/13	14
		в тому числі витрати замовника	шт	12	- -	- -	- -	- -	
33	&С111-88-1 варіант 2	Болт 27-8gx95.56	шт	96	- -	- -	- -	- -	
		в тому числі витрати замовника	шт	96	- -	- -	- -	- -	
34	&С111-234-1 варіант 1	Грунт Sigmafast 278	л	6,39	261,32 1669,83	256,00 1635,84	0,2 1,28	5,12 32,71	20 км.
35	+С111-324	Кисень технічний газоподібний	м3	11,443487	15,99 182,98	13,50 154,49	2,18 24,95	0,31 3,54	20 км.
36	+С111-964 варіант 1	Металопрокат	т	0,251	21546,07 5408,06	21240,00 5331,24	145,68 36,57	160,39 40,25	30 км.
37	+С111-1033 варіант 1	Двотаври з паралельними гранями поличок, нормальні "Б", з гарячекатаного прокату із сталі вуглецевої звичайної якості марки Ст0, N 18	т	0,076368	25011,87 1910,11	24680,00 1884,76	145,68 11,13	186,19 14,22	30 км.
38	+С111-1125 варіант 1	Товстолистовий гарячекатаний прокат , товщина 12 мм,	т	0,006192	21339,54 132,13	21035,00 130,25	145,68 0,90	158,86 0,98	30 км.
39	+С111-1129 варіант 1	Товстолистовий прокат із вуглецевої сталі звичайної якості гарячекатаний,товщина 8 мм,	т	0,039	21339,54 832,24	21035,00 820,37	145,68 5,68	158,86 6,19	30 км.
40	&С111-1139-1 варіант 1	Камера нижня 1шт	т	0,703	- -	- -	- -	- -	
		в тому числі витрати замовника	т	0,703	- -	- -	- -	- -	
41	&С111-1139-1 варіант 2	Камера верхня 1шт	т	0,906	- -	- -	- -	- -	
		в тому числі витрати замовника	т	0,906	- -	- -	- -	- -	

1	2	3	4	5	6/7	8/9	10/11	12/13	14
42	&С111-1139-1 варіант 3	Оголовок 1шт	т	0,909	- -	- -	- -	- -	
		в тому числі витрати замовника	т	0,909	- -	- -	- -	- -	
43	+С111-1292	Уайт-спірит	т	0,0081728	29411,31 240,37	28500,00 232,92	334,62 2,73	576,69 4,72	30 км.
44	+С111-1504	Електроди, діаметр 2 мм, марка Э42	т	0,00015368	43032,84 6,61	42000,00 6,45	189,06 0,03	843,78 0,13	30 км.
45	+С111-1515	Електроди, діаметр 4 мм, марка Э46	т	0,0173164	43032,84 745,17	42000,00 727,29	189,06 3,27	843,78 14,61	30 км.
46	+С111-1519	Електроди, діаметр 4 мм, марка Э55	т	0,0335793	43032,84 1445,01	42000,00 1410,33	189,06 6,35	843,78 28,33	30 км.
47	+С111-1521	Електроди, діаметр 5 мм, марка Э42	т	0,006223	43032,84 267,79	42000,00 261,37	189,06 1,18	843,78 5,24	30 км.
48	+С111-1608	Дрантя	кг	1,277	5,51 7,04	5,00 6,39	0,4 0,51	0,11 0,14	30 км.
49	&С111-1621-П2-5 варіант 1	Розчинник Tinner 91-92	л	0,639	143,29 91,56	140,28 89,64	0,2 0,13	2,81 1,79	20 км.
50	&С111-1621-П2-6 варіант 1	Фарба Sigmadur 550	л	3,978	308,22 1226,10	301,98 1201,28	0,2 0,80	6,04 24,02	20 км.
51	&С111-1621-П2-7 варіант 1	Розчинник Tinner 21-06	л	0,3978	143,29 57,00	140,28 55,80	0,2 0,08	2,81 1,12	20 км.
52	+С111-1638	Круги армовані абразивні відрізні, діаметр 180х3 мм	шт	0,0568011	40,87 2,32	40,00 2,27	0,07 -	0,8 0,05	30 км.
53	+С111-1639	Круги армовані абразивні зачисні, діаметр 180х6 мм	шт	1,36719244	51,14 69,92	50,00 68,36	0,14 0,19	1 1,37	30 км.

1	2	3	4	5	6/7	8/9	10/11	12/13	14
54	+С111-1827 варіант 2	Прокат кутовий рівнополичковий із сталі марки Ст3сп, (100х100х80мм)	т	0,316	21546,07 6808,56	21240,00 6711,84	145,68 46,03	160,39 50,69	30 км.
55	С111-1853-3	Цвяхи будівельні 3,0х80 мм	т	0,00372	20632,74 76,75	20063,32 74,64	164,86 0,61	404,56 1,50	30 км.
56	+С112-53	Дошки обрізні з хвойних порід, довжина 4-6, 5 м, ширина 75-150 мм, товщина 25 мм, III сорт	м3	0,0624	3898,71 243,28	3700,00 230,88	122,26 7,63	76,45 4,77	30 км.
57	+С112-292 варіант 1	Дошки обрізні , III сорт, товщина 40-60 мм	м3	0,504	3898,71 1964,95	3700,00 1864,80	122,26 61,62	76,45 38,53	30 км.
58	+С113-204 варіант 1	Труби сталеві електрозварні прямошовні із сталі марки 20, зовнішній діаметр 325 мм, товщина стінки 8 мм	м	13,39	- -	- -	- -	- -	
		в тому числі витрати замовника	м	13,39	- -	- -	- -	- -	
59	+С113-259 варіант 1	Труби сталеві електрозварні прямошовні та спіральношовні , зовнішній діаметр 920 мм, товщина стінки 8 мм	м	8,20189	- -	- -	- -	- -	
		в тому числі витрати замовника	м	8,20189	- -	- -	- -	- -	
60	&С118-47-1 варіант 1	Відводи діам.920х8мм	шт	1	- -	- -	- -	- -	
		в тому числі витрати замовника	шт	1	- -	- -	- -	- -	
61	+С130-1008 варіант 1	Фланці плоскі приварні із сталі Ст3сп діаметр 300 мм (1-300-2,5)	шт	2	- -	- -	- -	- -	
		в тому числі витрати замовника	шт	2	- -	- -	- -	- -	
62	&С130-1010-1 варіант 2	Фланці плоскі приварні із сталі Ст3сп, діаметр 900 мм(1-900-2,5)	шт	8	- -	- -	- -	- -	

1	2	3	4	5	6/7	8/9	10/11	12/13	14
		в тому числі витрати замовника	шт	8	- -	- -	- -	- -	
63	&С1545-470-1 варіант 1	Гайка М20-7Н.5	шт	12	- -	- -	- -	- -	
		в тому числі витрати замовника	шт	12	- -	- -	- -	- -	
64	&С1545-470-1 варіант 2	Гайка М27-7Н.5	шт	96	- -	- -	- -	- -	
		в тому числі витрати замовника	шт	96	- -	- -	- -	- -	
65	&С1546-54-2	Пароніт ПОН-2	кг	1,58	87,61 138,42	85,62 135,28	0,27 0,43	1,72 2,71	30 км.
66	+С1546-66	Пропан-бутан технічний	м3	1,7612225	60,79 107,06	55,00 96,87	4,6 8,10	1,19 2,09	30 км.
		Енергоносії машин, врахованих в складі загальновиробничих витрат							
67	С1999-9001	Електроенергія	кВт-год	35,0153	2,1108 73,91	2,1108 73,91			
68	С1999-9005	Мастильні матеріали	кг	0,5854	65,49 38,34	65,49 38,34			
		Разом	грн.		112,25	112,25			
69	6237	Інші матеріали		1	0,76 0,76	0,76 0,76	- -		
		Разом по розділу IV	**грн.**		**23746,27**	**23246,37**	**220,20**	**279,70**	
		в тому числі поставка замовника	**грн.**		**-**	**-**	**-**	**-**	
		Підсумкові витрати енергоносіїв для усіх машин							
		Електроенергія	кВт-год	808,886					
		Стиснене повітря	м3	852,737					
		Мастильні матеріали	кг	14,874					

1	2	3	4	5	6/7	8/9	10/11	12/13	14
		Гідравлічна рідина	кг	2,033					
		Бензин	л	60,743					
		Дизельне паливо	л	118,84					

Символ '+' визначає, що параметри, які впливають на кошторисну ціну ресурсу, змінені користувачем.
Символ & визначає що ресурс задан користувачем.

Склав _____
[посада, підпис (ініціали, прізвище)]

Перевірив _____
[посада, підпис (ініціали, прізвище)]

8. ЗОБОВЯЗАННЯ ЛІЦЕНЗІАТА ЩОДО ДОСЯГНЕННЯ ОЧІКУВАНИХ РЕЗУЛЬТАТІВ РЕАЛІЗАЦІЇ ІНВЕСТИЦІЙНОЇ ПРОГРАМИ У СФЕРІ ЦЕНТРАЛІЗОВАНОГО ВОДОПОСТАЧАННЯ ТА ВОДОВІДВЕДЕННЯ

В ході реалізації Інвестиційної програми ТОВ «КАРПАТНАФТОХІМ» зобов'язується досягти:

- **підвищення якості послуг з централізованого водопостачання.**

Пріоритетним напрямком розвитку систем водопостачання та водовідведення підприємства є підвищення якості послуг з централізованого водопостачання та водовідведення.

Таким чином, до інвестиційної програми включено два заходи.

1. Встановлення електротельферів на верхній водозливній греблі Чечвинського водосховища (водозабір) в цеху водопостачання та каналізації на загальну суму 155,50 тис. грн. без ПДВ.

Даний захід спрямований на підвищення надійності системи питного водопостачання.

Встановлення електротельферів на верхній водозливній греблі Чечвинського водосховища (водозабір) забезпечить оперативність процесу встановлення ремонтних загороджень в пази водоскидного вікна водозливної греблі, що підвищить надійність роботи системи питного водопостачання. А в кінцевому результаті - збільшить термін експлуатації верхньої водозливної греблі.

Електротельфера відповідають всім сучасним стандартам. Встановлення їх дозволить покращити процес забору води через водоприймальні вікна та забезпечить більш продуктивну роботу та підвищення надійності роботи всієї системи водопостачання ТОВ «КАРПАТНАФТОХІМ».

Отже реалізація даного заходу забезпечить надійність та безперебійність роботи системи питного водопостачання ТОВ «КАРПАТНАФТОХІМ».

- **підвищення екологічної безпеки та охорони навколишнього середовища.**

Впровадження заходу з заміни ерліфта в технологічній лінії очищення господарсько-побутових стічних вод в цеху нейтралізації і очищення промислових стічних вод спрямовано на дотримання вимог Правил охорони поверхневих вод від забруднення зворотними водами та природоохоронного законодавства.

Таким чином, до інвестиційної програми включено захід з заміни ерліфта в технологічній лінії очищення господарсько-побутових стічних вод в цеху нейтралізації і очищення промислових стічних вод на загальну суму 909,36 тис. грн. без ПДВ.

Даний захід передбачає заміну фізично та морально застарілого устаткування на нове.

Новий ерліфт більш надійний та безпечний в експлуатації, відповідає всім сучасним стандартам. Він дозволить забезпечити більш надійну та безперебійну роботу обладнання і комунікацій технологічного процесу очищення господарсько-побутових стічних вод та належну ступінь фізико-механічної очистки, а в кінцевому результаті - підвищення надійності роботи всієї системи водовідведення ТОВ «КАРПАТНАФТОХІМ».

Заміна ерліфту унеможливить попадання господарсько-побутових стічних вод в навколишнє середовище, забезпечить стабільне їх приймання та очищення, покращить санітарно-епідеміологічне становище на ріці Дністер та знизиться антропогенне навантаження.

ВИСНОВКИ

Інвестиційною програмою ТОВ «КАРПАТНАФТОХІМ» на 2019 рік передбачається виконання заходів на загальну суму 1 064,86 тис. грн. без ПДВ.

Дана програма не передбачає залучення *бюджетних коштів*, підприємство планує використовувати власні кошти на виконання запланованих заходів.

За фінансовим планом витрати на 2019 рік складають 1 064,86 тис. грн. з них:

- здійснення заходів з водопостачання на загальну суму 155,50 тис. грн.;

- здійснення заходів з водовідведення на загальну суму 909,36 тис. грн.

За рахунок впровадження заходів інвестиційної програми економічного ефекту не очікується.

У цілому реалізація Інвестиційної програми ТОВ «КАРПАТНАФТОХІМ» дозволяє вирішити декілька проблем:

- покращення якості наданих послуг з централізованого водопостачання:

а) забезпечення оперативності процесу встановлення ремонтних загороджень в пази водоскидного вікна водозливної греблі,

б) забезпечення якісного проведення ремонтних робіт на затворах водозливної греблі;

- покращення умов праці для експлуатаційного персоналу Чечвинського водосховища;
- підвищення рівня надійності та забезпечення більш ефективної роботи системи водовідведення;
- підвищення екологічної безпеки та охорони навколишнього середовища.